Produktinformation

Gartenhaus Goldendorf 5
Artikel-Nr. 61863

Anbaudach	Farbe
ohne Anbaudach	Terragrau

Grundfläche	5,76 m²
Verpackungsmaße mm/Gewicht kg	2710x1030x430x309
Seitenhöhe	202 cm
Umbauter Raum	11 m³
Dachtiefe	262 cm
Wandstärke	19 mm
Innenmaß Tiefe	238 cm
Durchgangsmaß Breite	121 cm
Tür Breite	61,5 cm
Tür Höhe	176,5 cm
Dachtyp	Dachplatte
Schneelast	75 kg/m²
Material	Nordische Fichte
Sockelmaß Tiefe	242 cm
Tür Scheibe Material	Milch-Kunstglas
Innenmaß Breite	234 cm
Dach Materialstärke	16 mm
Außenmaß Breite	242 cm
Außenmaß Tiefe	246 cm
Bedarf Dachfolie	2 Rollen
Dachfläche	6,3 m²
Sockelmaß Breite	238 cm
Dachform	Flachdach
Dachneigung	3°
Dachbreite	268 cm
Schloss	Sicherheitsüberfalle
Firsthöhe	218 cm
Farbe	Terragrau
Durchgangsmaß Höhe	173,5 cm

Fundamentplan ohne Boden (in mm)

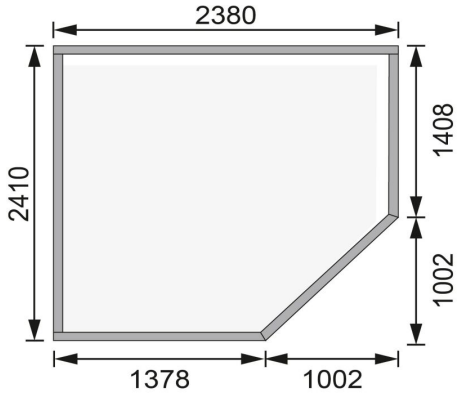

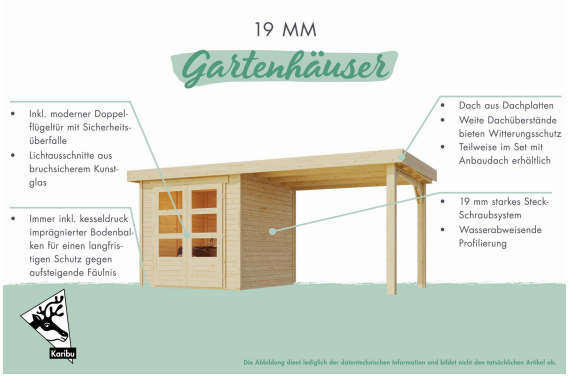

Technische Änderungen und Druckfehler vorbehalten - Maßangaben sind Zirkamaße

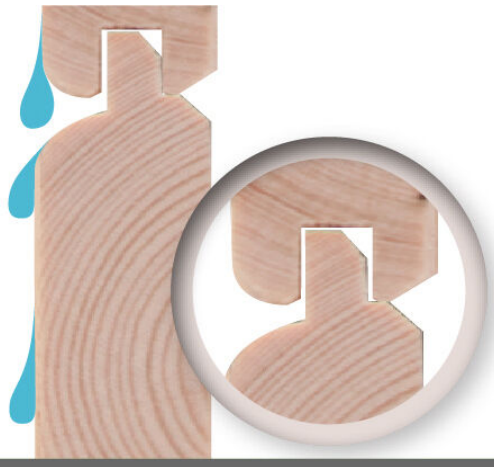

19mm PROFILE

KDI UNTERLEGER

Technische Änderungen und Druckfehler vorbehalten - Maßangaben sind Zirkamaße

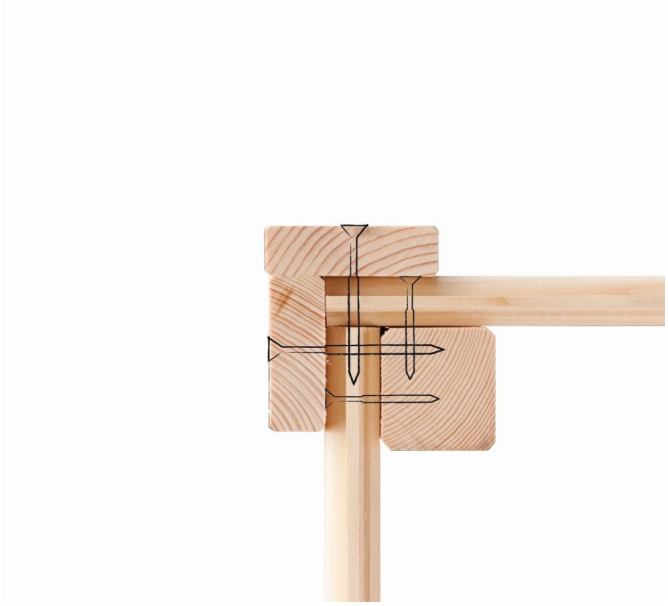

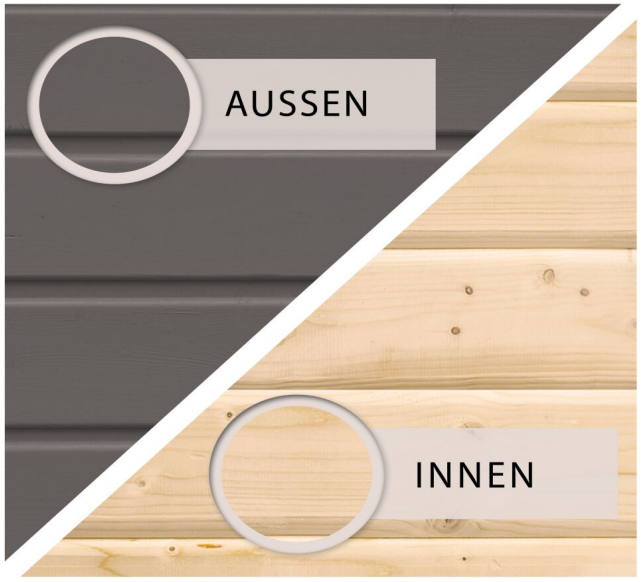

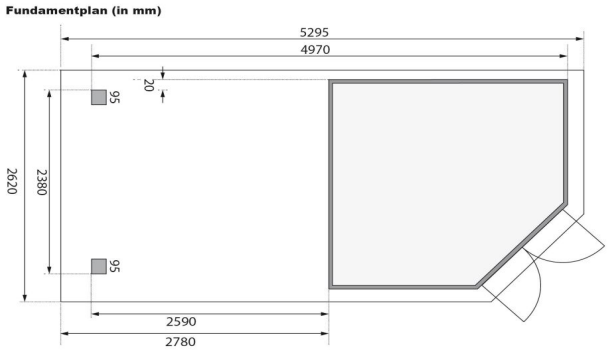

Technische Änderungen und Druckfehler vorbehalten - Maßangaben sind Zirkamaße