Produktinformation

Sauna Amelia 3
Artikel-Nr. 66760

Dachkranz	Saunaofen
ohne Dachkranz	ohne Ofen

Bank 1 Tiefe	57 cm
Innenmaß Breite	216 cm
Kopfstütze Material	Espe
Tür Scheibenfarbe	bronziert
Bank 3 Tiefe	52 cm
Innenmaß Tiefe	181 cm
Position Tür und Zuluft tauschbar	nein
Spiegelbar	ja
Innenmaß Höhe	192 cm
Außenmaß Höhe	198 cm
Bank 2 Tiefe	57 cm
Einstiegsart	Eckeinstieg
Bauweise	vormontierte Elemente
Verpackungsmaße mm/Gewicht kg	830x460x340x38,5
Durchgangsmaß Höhe	173 cm
Ofenschutz Tiefe	51 cm
Material	Nordische Fichte
Außenmaß Breite	231 cm
Außenmaß Tiefe	196 cm
Ofenschutz Breite	60 cm
Ofenschutz Material	nordische Fichte
Bank Material	Espe
Tür Höhe	175 cm
Ofenschutz Höhe	80 cm
Verpackungsmaße mm/Gewicht kg	1830x150x150x11
Verpackungsmaße mm/Gewicht kg	2250x1230x880x376
Umbauter Raum	7,4 m^3
Saunadach Dämmung	42 mm
Grundfläche	4,2 m^2
Saunadach Bauweise	vormontierte Elemente
Türart	Ganzglastür
Anzahl Bänke	3 Stk.
Durchgangsmaß Breite	64 cm
Öffnungsrichtung Tür	rechts und links anschlagbar
Anzahl der Kopfstützen	1 Stk.

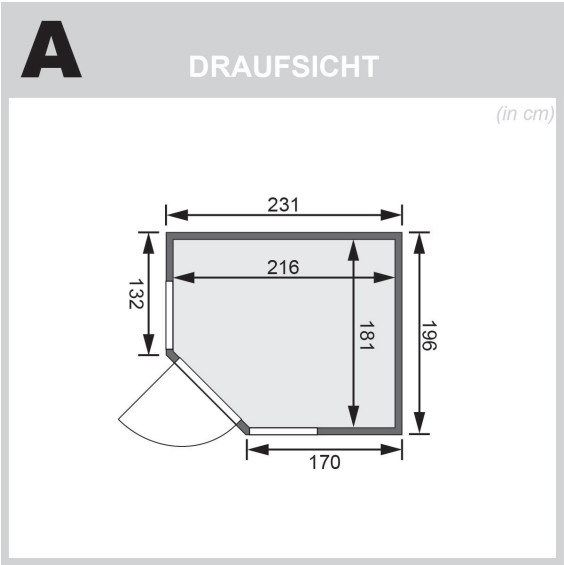

Technische Änderungen und Druckfehler vorbehalten - Maßangaben sind Zirkamaße

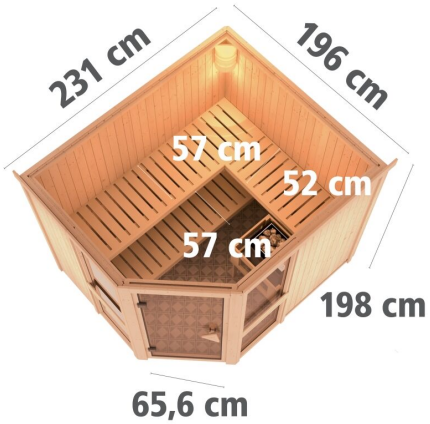

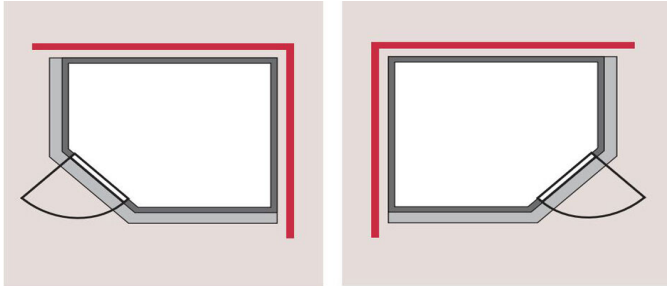

SPIEGELBARER
Aufbau möglich

Technische Änderungen und Druckfehler vorbehalten - Maßangaben sind Zirkamaße