Produktinformation

Gartenhaus Askola 3
Artikel-Nr. 73060

Anbaudach	Farbe
ohne Anbaudach	Naturbelassen

Schneelast	85 kg/m²
Seitenhöhe	195 cm
Tür Breite	70,5 cm
Wandstärke	19 mm
Umbauter Raum	10,2 m³
Tür Höhe	176,5 cm
Außenmaß Tiefe	217 cm
Dachtyp	Dachplatte
Material	Nordische Fichte
Innenmaß Breite	234 cm
Dachbreite	266 cm
Dach Materialstärke	16 mm
Firsthöhe	211 cm
Außenmaß Breite	242 cm
Dachfläche	6,1 m²
Tür Scheibe Material	Kunstglas
Bedarf Dachfolie	2 Rollen
Verpackungsmaße mm/Gewicht kg	2390x1030x440x300
Durchgangsmaß Breite	139 cm
Durchgangsmaß Höhe	175 cm
Sockelmaß Breite	238 cm
Dachform	Flachdach
Dachneigung	3°
Farbe	Naturbelassen
Sockelmaß Tiefe	213 cm
Schloss	Sicherheitsüberfalle
Dachtiefe	238 cm
Innenmaß Tiefe	209 cm
Grundfläche	5,05 m²

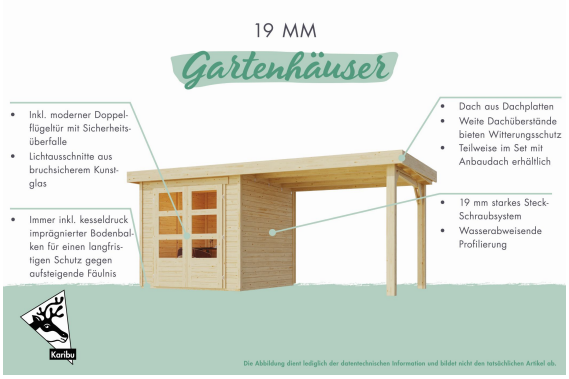

Fundamentplan ohne Boden (in mm)

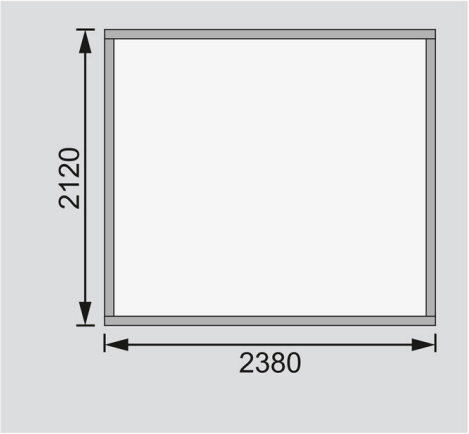

Technische Änderungen und Druckfehler vorbehalten - Maßangaben sind Zirkamaße

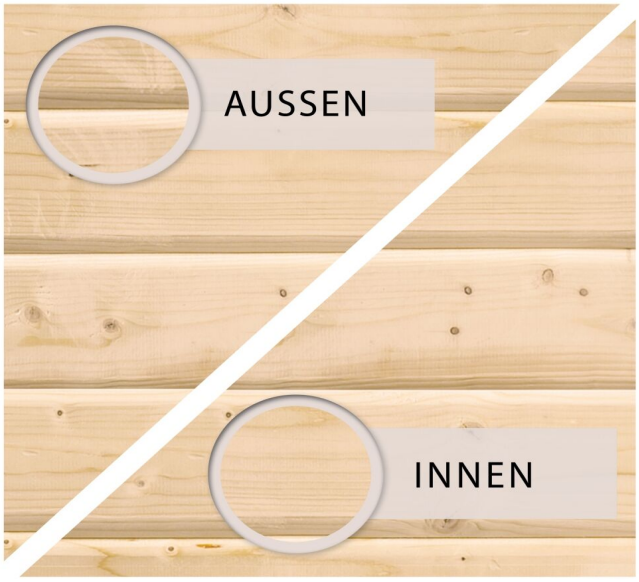

KDI UNTERLEGER

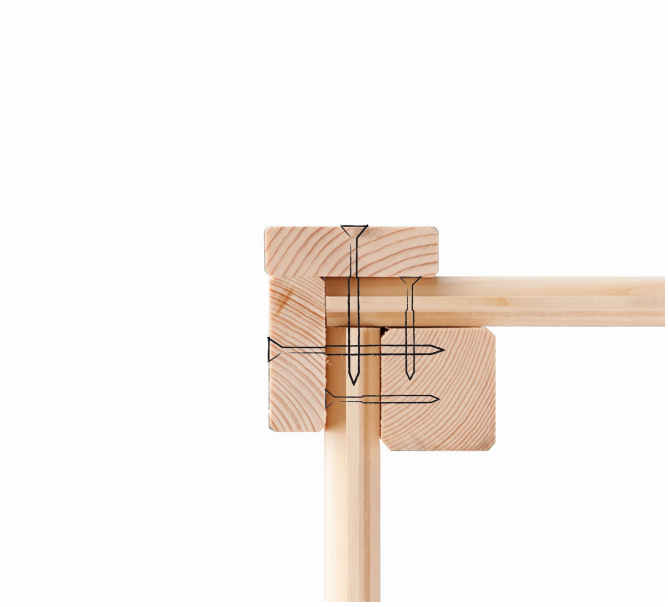

Technische Änderungen und Druckfehler vorbehalten - Maßangaben sind Zirkamaße