Produktinformation

Gartenhaus Askola 4
Artikel-Nr. 73061

Anbaudach	Farbe
ohne Anbaudach	Naturbelassen

Schneelast	85 kg/m²
Seitenhöhe	195 cm
Sockelmaß Breite	298 cm
Tür Breite	70,5 cm
Wandstärke	19 mm
Verpackungsmaße mm/Gewicht kg	2985x1030x465x370
Dachfläche	7,9 m²
Grundfläche	6,35 m²
Tür Höhe	176,5 cm
Außenmaß Tiefe	217 cm
Dachtyp	Dachplatte
Material	Nordische Fichte
Umbauter Raum	12,8 m³
Innenmaß Breite	294 cm
Dach Materialstärke	16 mm
Firsthöhe	211 cm
Tür Scheibe Material	Kunstglas
Bedarf Dachfolie	2 Rollen
Durchgangsmaß Breite	139 cm
Durchgangsmaß Höhe	175 cm
Dachform	Flachdach
Dachneigung	3°
Außenmaß Breite	302 cm
Farbe	Naturbelassen
Sockelmaß Tiefe	213 cm
Schloss	Sicherheitsüberfalle
Dachtiefe	238 cm
Dachbreite	330 cm
Innenmaß Tiefe	209 cm

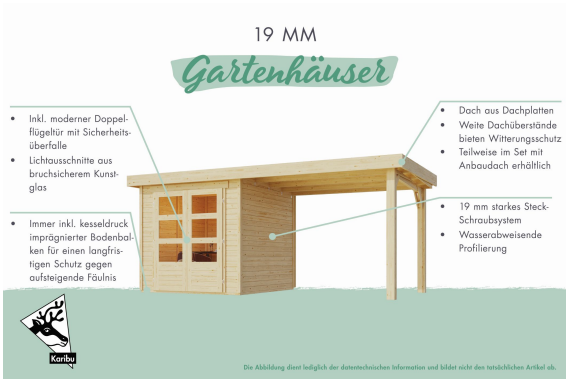

Fundamentplan ohne Boden (in mm)

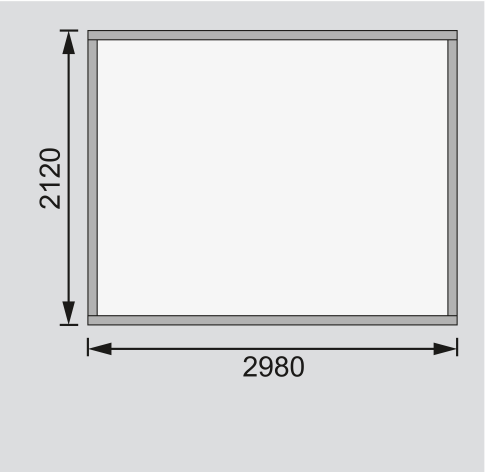

Technische Änderungen und Druckfehler vorbehalten - Maßangaben sind Zirkamaße
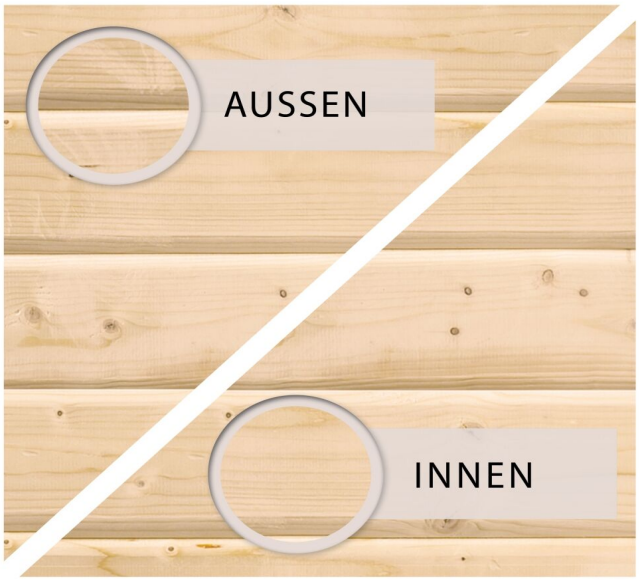
KDI UNTERLEGER