Produktinformation

Gartenhaus Askola 6
Artikel-Nr. 73064

Anbaudach	Farbe
ohne Anbaudach	Naturbelassen

Schneelast	85 kg/m²
Seitenhöhe	195 cm
Sockelmaß Breite	298 cm
Tür Breite	70,5 cm
Wandstärke	19 mm
Innenmaß Tiefe	298 cm
Tür Höhe	176,5 cm
Dachfläche	10,8 m²
Dachtyp	Dachplatte
Material	Nordische Fichte
Dachtiefe	331 cm
Innenmaß Breite	294 cm
Dach Materialstärke	16 mm
Sockelmaß Tiefe	302 cm
Tür Scheibe Material	Kunstglas
Umbauter Raum	18,3 m³
Durchgangsmaß Breite	139 cm
Grundfläche	9 m²
Durchgangsmaß Höhe	175 cm
Dachform	Flachdach
Verpackungsmaße mm/Gewicht kg	3000x1030x500x444
Dachneigung	3°
Außenmaß Breite	302 cm
Dachbreite	334 cm
Außenmaß Tiefe	306 cm
Farbe	Naturbelassen
Firsthöhe	216 cm
Schloss	Sicherheitsüberfalle
Bedarf Dachfolie	3 Rollen

Fundamentplan ohne Boden (in mm)

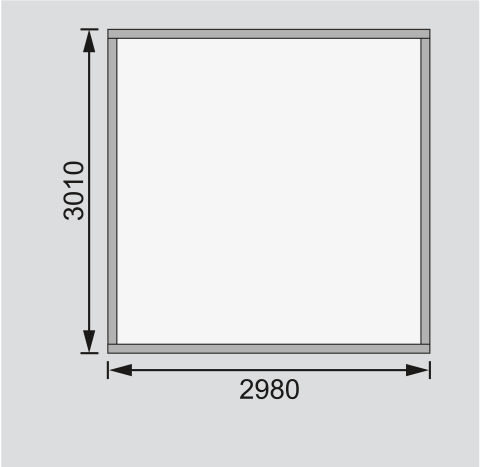

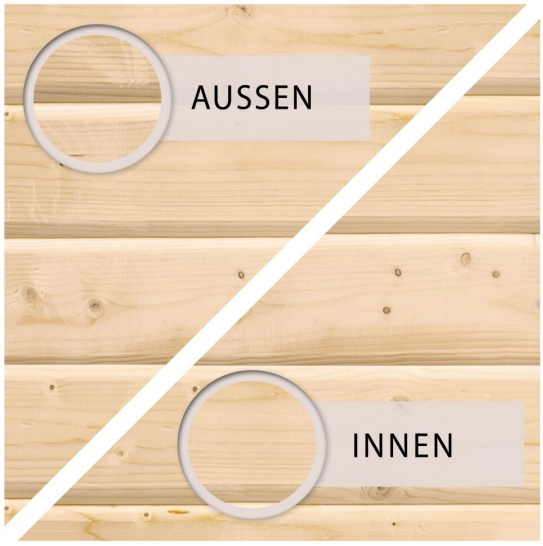

Technische Änderungen und Druckfehler vorbehalten - Maßangaben sind Zirkamaße

Technische Änderungen und Druckfehler vorbehalten - Maßangaben sind Zirkamaße

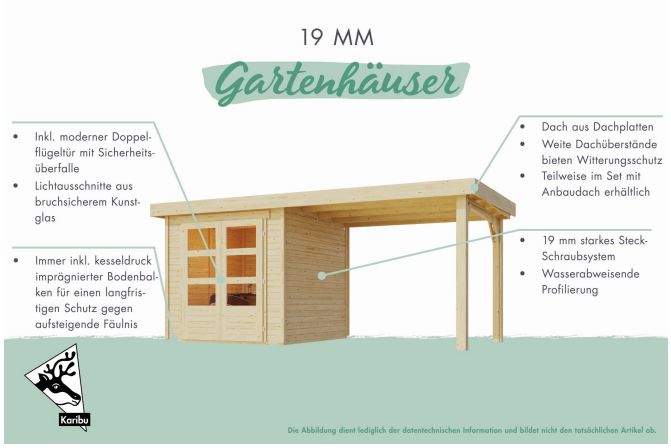

Technische Änderungen und Druckfehler vorbehalten - Maßangaben sind Zirkamaße