Produktinformation

Stelzenhaus Gernegroß terragrau / Lagerabverkauf
Artikel-Nr. 26517

Pfostenbreite	9 cm
Rutsche	Ohne Rutsche
Grundfläche	2,9 m²
Außenmaß Tiefe	244 cm
Wandstärke	19 mm
Schaukelanbau	Ohne Schaukelanbau
Dachform	Satteldach
Material	Nordische Fichte
Bedarf Dachbahn (Stk.)	3
Podesthöhe	150 cm
Material Pfosten	Fichte naturbelassen
Weiteres Zubehör	Ohne weiteres Zubehör
Sandkasten	Optional
Bedarf Dachschindeln (Stk.)	3 Pakete
Material Dach	Massivholzdach
Anzahl Pfosten	4 Stk.
Pfostentiefe	9 cm
Außenmaß Breite	120 cm
Farbe	Terragrau
Außenmaß Höhe	325 cm

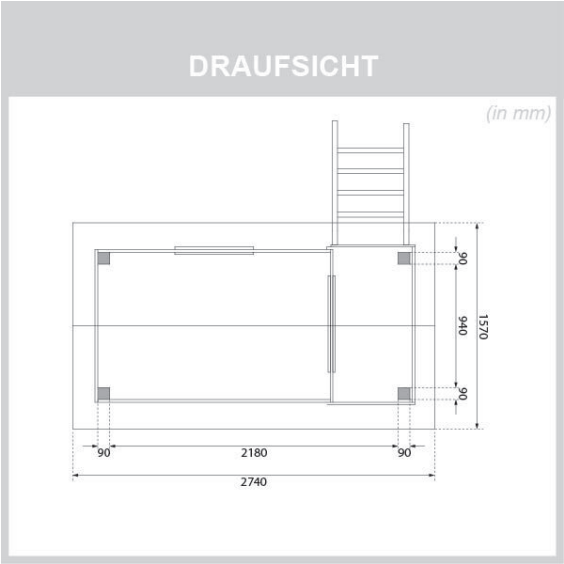

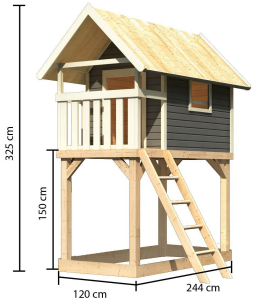

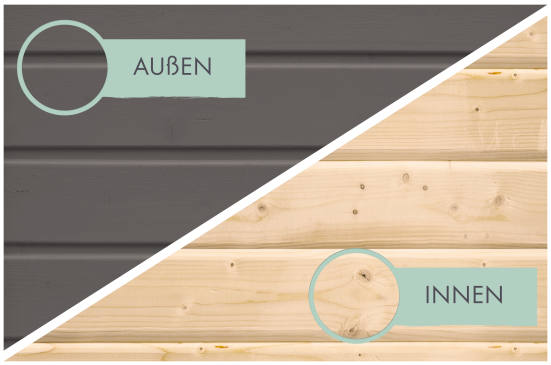

MADE IN GERMANY

KARIBU-QUALITÄT

Technische Änderungen und Druckfehler vorbehalten - Maßangaben sind Zirkamaße

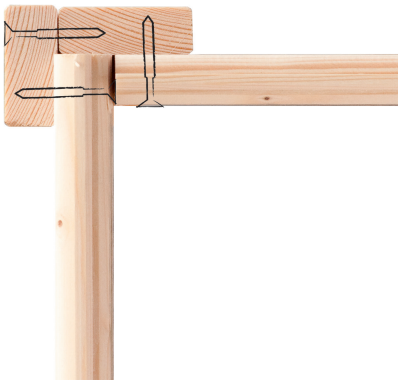

19 MM WANDPROFIL

01 Aus nordischer Fichte gehobelt

02 Perfekte Fräsung

03 Perfekter Sitz

04 Wasserabweisende Profilierung

Technische Änderungen und Druckfehler vorbehalten - Maßangaben sind Zirkamaße