Produktinformation

Türelement Energiesparend
Artikel-Nr. 71320

Für Wandstärke
38/40 mm

Tür Öffnungsrichtung	rechts und links anschlagbar
Verpackungsmaße mm/Gewicht kg	1920x850x200x44,6
Durchgangsmaß Höhe	173 cm
Verpackungsmaße mm/Gewicht kg	1920x800x290x38
Tür Höhe	175 cm
geeignet für	Innenbereich
Tür Breite	65,5 cm
Durchgangsmaß Breite	64 cm
Türart	Holztür mit Isolierglas, wärmegedämmt

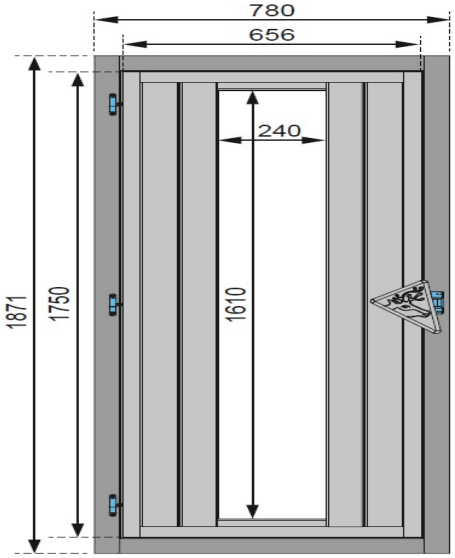

Technische Änderungen und Druckfehler vorbehalten - Maßangaben sind Zirkamaße