Produktinformation

Gartenhaus Schwandorf 5
Artikel-Nr. 73470

Anbaudach	Farbe
ohne Anbaudach	Naturbelassen

Grundfläche	5,76 m²
Seitenhöhe	202 cm
Umbauter Raum	11 m³
Dachtiefe	262 cm
Schneelast	75 kg/m²
Wandstärke	19 mm
Innenmaß Tiefe	238 cm
Dachfläche	6,8 m²
Verpackungsmaße mm/Gewicht kg	2720x1030x430x329
Tür Breite	84,3 cm
Dachtyp	Dachplatte
Material	Nordische Fichte
Durchgangsmaß Breite	81,5 cm
Sockelmaß Tiefe	242 cm
Tür Scheibe Material	Milch-Kunstglas
Innenmaß Breite	234 cm
Tür Höhe	175 cm
Dach Materialstärke	16 mm
Außenmaß Breite	242 cm
Außenmaß Tiefe	246 cm
Bedarf Dachfolie (Stk.)	2 Rollen
Durchgangsmaß Höhe	175 cm
Sockelmaß Breite	238 cm
Dachform	Pultdach
Dachneigung	3°
Farbe	Naturbelassen
Dachbreite	268 cm
Schloss	Sicherheitsüberfalle
Firsthöhe	218 cm

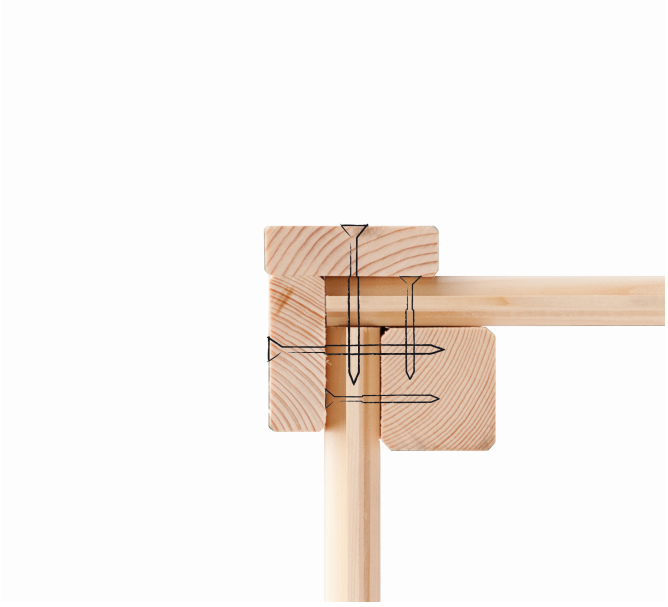

KDI UNTERLEGER

Fundamentplan ohne Boden (in mm)

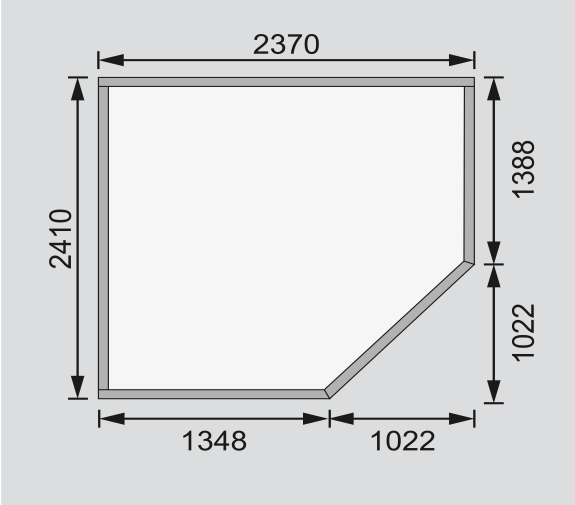

EINFLÜGELTÜR

01 Unbehandelt

02 Inkl. Sicherheitsüberfalle

03 Fenster aus bruchsicherem Kunstglas in Milchglasoptik

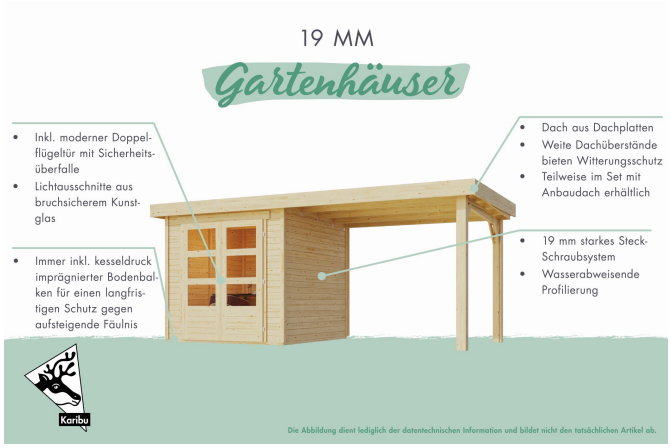

MADE IN GERMANY

KARIBU-QUALITÄT

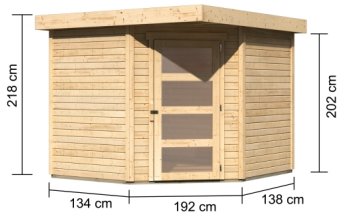

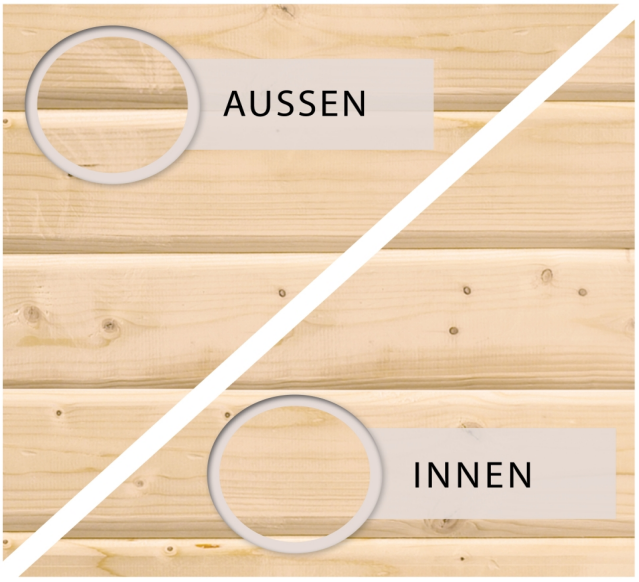

Technische Änderungen und Druckfehler vorbehalten - Maßangaben sind Zirkamaße