Produktinformation

Sauna Bodin
Artikel-Nr. 75650

Dachkranz
ohne Dachkranz

Saunatür
Graphit Ganzglastür

Saunaofen
ohne Ofen

Bank 1 Tiefe	57 cm
Kopfstütze Material	Espe
Außenmaß Tiefe	151 cm
Verpackungsmaße mm/Gewicht kg	1920x800x270x44
Liegeplätze	1
Spiegelbar	ja
Innenmaß Höhe	192 cm
Innenmaß Breite	181 cm
Außenmaß Höhe	198 cm
Bauweise	vormontierte Elemente
Tür Scheibenfarbe	graphit
Verpackungsmaße mm/Gewicht kg	2030x1230x660x288
Anzahl Bänke	2 Stk.
Durchgangsmaß Höhe	173 cm
Ofenschutz Tiefe	51 cm
Material	Nordische Fichte
Verpackungsmaße mm/Gewicht kg	1920x810x270x45
Verpackungsmaße mm/Gewicht kg	1920x800x270x45
Ofenschutz Breite	60 cm
Ofenschutz Material	nordische Fichte
Verpackungsmaße mm/Gewicht kg	1920x800x290x38
Bank Material	Espe
Tür Höhe	175 cm
Verpackungsmaße mm/Gewicht kg	2500x150x150x11
Ofenschutz Höhe	80 cm
Außenmaß Breite	196 cm
Umbauter Raum	4,8 m^3
Wandstärke	68 mm
Innenmaß Tiefe	136 cm
Position Tür und Zuluft tauschbar	ja
Saunadach Dämmung	42 mm
Bank 3 Tiefe	-
Grundfläche	2,7 m^2
Einstiegsart	Fronteinstieg
Saunadach Bauweise	vormontierte Elemente
Türart	Ganzglastür
Sitzplätze	3
Durchgangsmaß Breite	64 cm
Öffnungsrichtung Tür	rechts und links anschlagbar
Anzahl der Kopfstützen	1 Stk.
Bank 2 Tiefe	27 cm

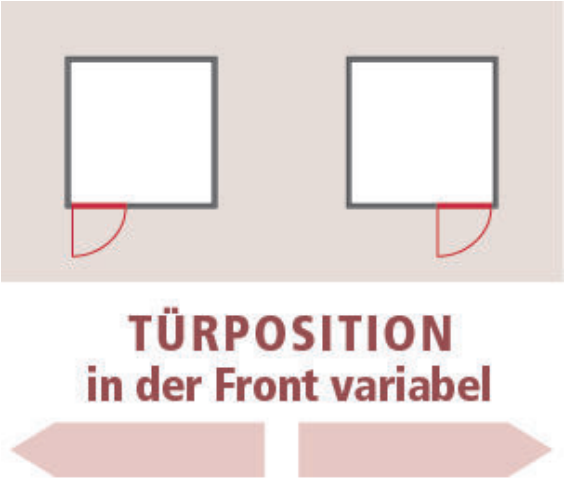

Technische Änderungen und Druckfehler vorbehalten - Maßangaben sind Zirkamaße

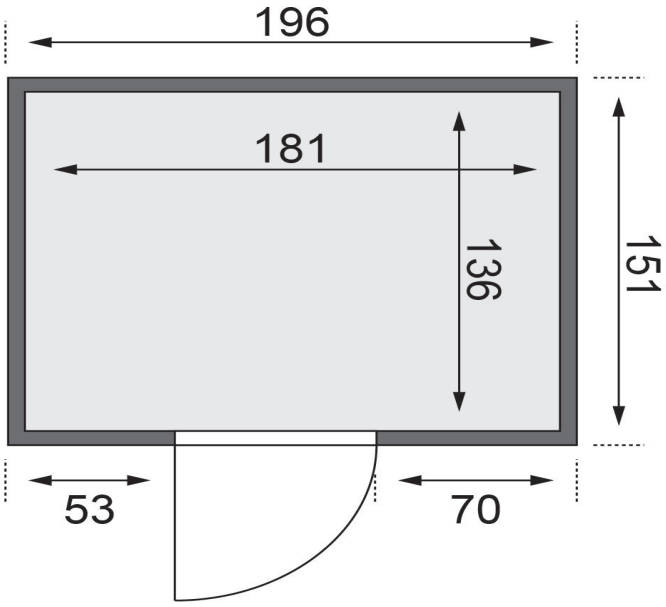

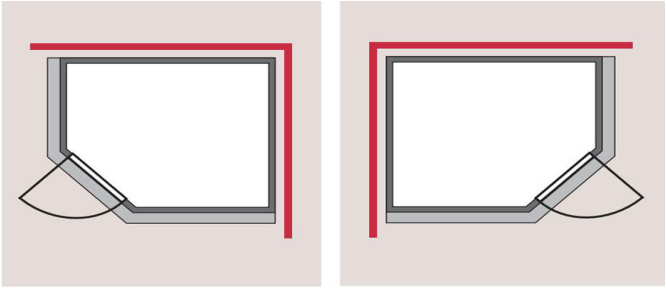

SPIEGELBARER
Aufbau möglich

Technische Änderungen und Druckfehler vorbehalten - Maßangaben sind Zirkamaße

Technische Änderungen und Druckfehler vorbehalten - Maßangaben sind Zirkamaße