Produktinformation

Sauna Taurin
Artikel-Nr. 80652

Dachkranz
ohne Dachkranz

Saunatür
Graphit Ganzglastür

Saunaofen
9 kW finnisch Ofen + Steuergerät
Easy Finnisch

Kopfstütze Material	Espe
Außenmaß Tiefe	151 cm
Grundfläche	2,3 m²
Verpackungsmaße mm/Gewicht kg	2010x1230x700x258
Bank 1 Tiefe	52 cm
Verpackungsmaße mm/Gewicht kg	1920x800x270x44
Innenmaß Breite	155 cm
Position Tür und Zuluft tauschbar	nein
Liegeplätze	1
Umbauter Raum	3,7 m³
Innenmaß Höhe	192 cm
Außenmaß Höhe	198 cm
Einstiegsart	Eckeinstieg
Bauweise	vormontierte Elemente
Verpackungsmaße mm/Gewicht kg	560x460x460x14,4
Tür Scheibenfarbe	graphit
Anzahl Bänke	2 Stk.
Durchgangsmaß Höhe	173 cm
Ofenschutz Tiefe	51 cm
Material	Nordische Fichte
Spiegelbar	nein
Verpackungsmaße mm/Gewicht kg	385x290x140x18
Ofenschutz Breite	60 cm
Sitzplätze	2
Ofenschutz Material	nordische Fichte
Bank Material	Espe
Außenmaß Breite	170 cm
Tür Höhe	175 cm
Ofenschutz Höhe	80 cm
Wandstärke	68 mm
Innenmaß Tiefe	136 cm
Saunadach Dämmung	42 mm
Bank 3 Tiefe	-
Saunadach Bauweise	vormontierte Elemente
Türart	Ganzglastür
Ofensteuerung	extern Easy Finnisch
Durchgangsmaß Breite	64 cm
Öffnungsrichtung Tür	rechts und links anschlagbar
Typ Ofen	9 KW externe Steuerung
Verpackungsmaße mm/Gewicht kg	325x240x120x1,5
Anzahl der Kopfstützen	1 Stk.
Bank 2 Tiefe	27 cm

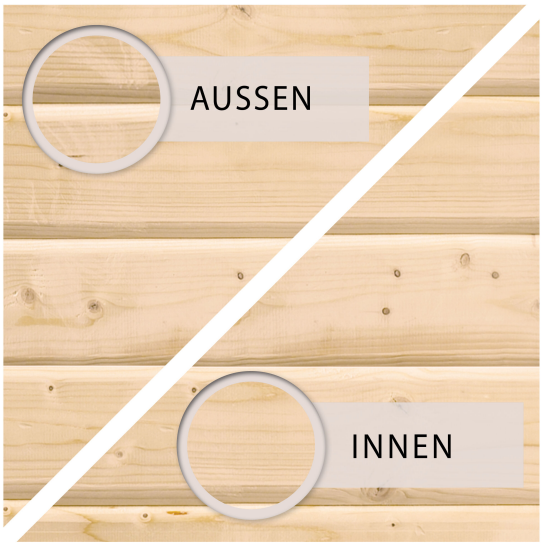

Technische Änderungen und Druckfehler vorbehalten - Maßangaben sind Zirkamaße

Technische Änderungen und Druckfehler vorbehalten - Maßangaben sind Zirkamaße

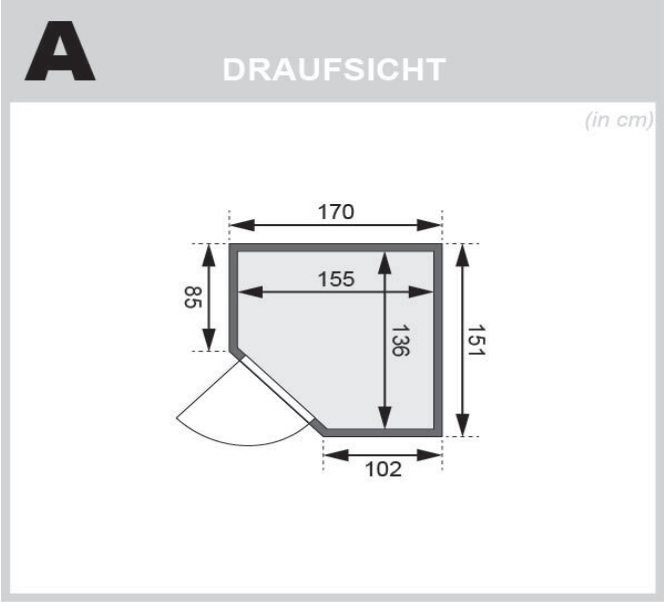

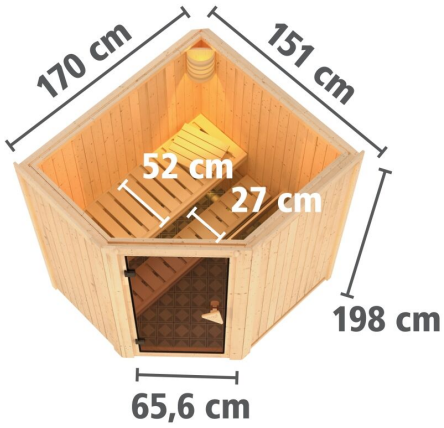

Technische Änderungen und Druckfehler vorbehalten - Maßangaben sind Zirkamaße