Produktinformation

Saunahaus Cuben mit Vorraum
Artikel-Nr. 81132

Farbe	Saunaofen
Terragrau	ohne Ofen

Bank 1 Tiefe	57 cm
Liegeplätze	3
Seitenhöhe	208 cm
Tür Schloss	Hakenschloss
Dachbreite	276 cm
Bank 3 Tiefe	57 cm
Innenmaß Höhe Gesamt	202 cm
Innenmaß Höhe Vorraum	202 cm
Vorraum m²	2,00 m²
Tür Öffnungsrichtung	rechts und links anschlagbar
Innenmaß Höhe Sauna	180 cm
Innenmaß Breite Sauna	264 cm
Bank 2 Tiefe	57 cm
Innenmaß Tiefe Gesamt	264 cm
Firsthöhe	210 cm
Ofenschutz Tiefe	51 cm
Material	Nordische Fichte
Grundfläche	7,6 m²
Ofenschutz Breite	60 cm
Sitzplätze	5
Ofenschutz Material	nordische Fichte
Bank Material	Espe
Tür Höhe	183 cm
Ofenschutz Höhe	80 cm
Durchgangsmaß Breite	180 cm
Durchgangsmaß Höhe	32 cm
Bauweise	Steck-Schraub-System
Wandstärke	38 mm
Fußbodentyp	Massivholz
Innenmaß Tiefe Vorraum	76 cm
Innenmaß Breite Gesamt	264 cm
Saunadach Dämmung	Mineralwolle
Innenmaß Breite Vorraum	264 cm
Einstiegsart	Fronteinstieg
Saunadach Bauweise	vormontierte Elemente
Umbauter Raum	14,2 m³
Außenmaß Tiefe	276 cm
Türart	Ganzglastür
Anzahl Bänke	3 Stk.
Tür Breite	111,5 cm
Innenmaß Tiefe Sauna	184 cm
Dachtiefe	276 cm
Farbe	Terragrau
Außenmaß Breite	276 cm
Dachfläche	7,6 m²
Verpackungsmaße mm/Gewicht kg	2850x1340x930x883 860x560x430x38,5
Bedarf Dachfolie (Stk.)	3 Rollen

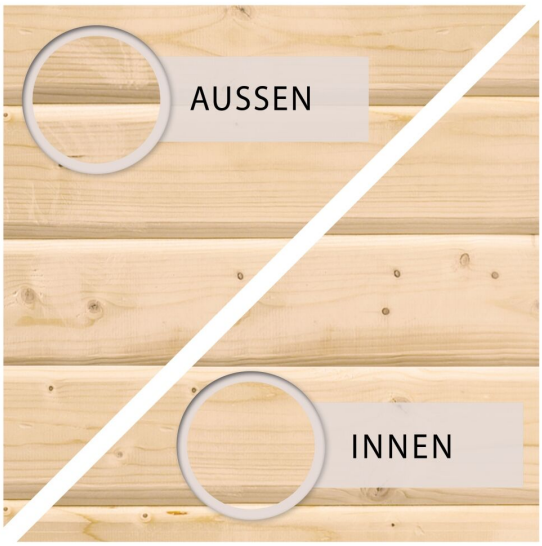

Technische Änderungen und Druckfehler vorbehalten - Maßangaben sind Zirkamaße

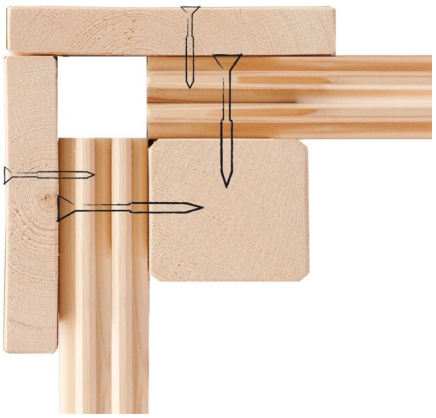

FUNDAMENTPLAN

(in mm)

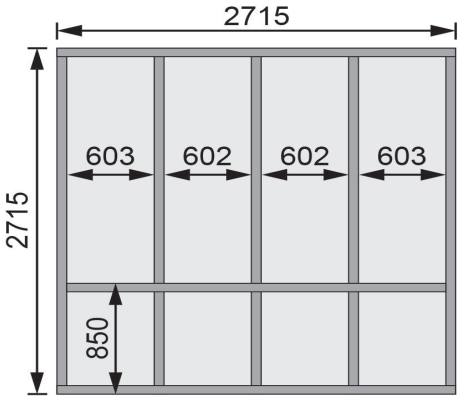

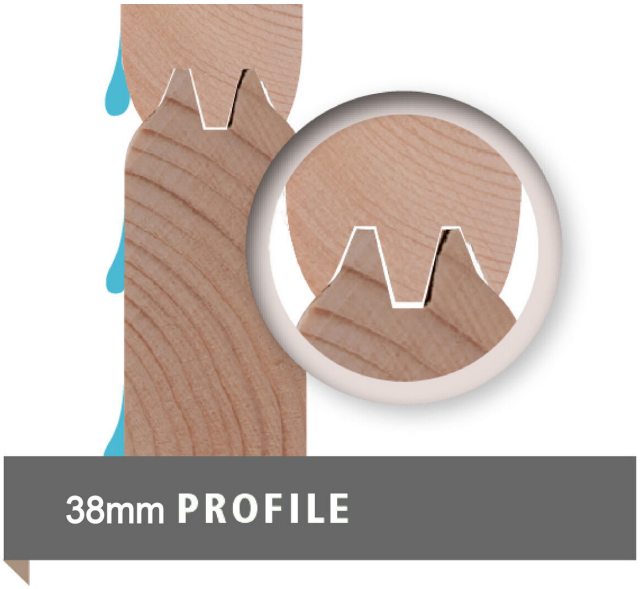

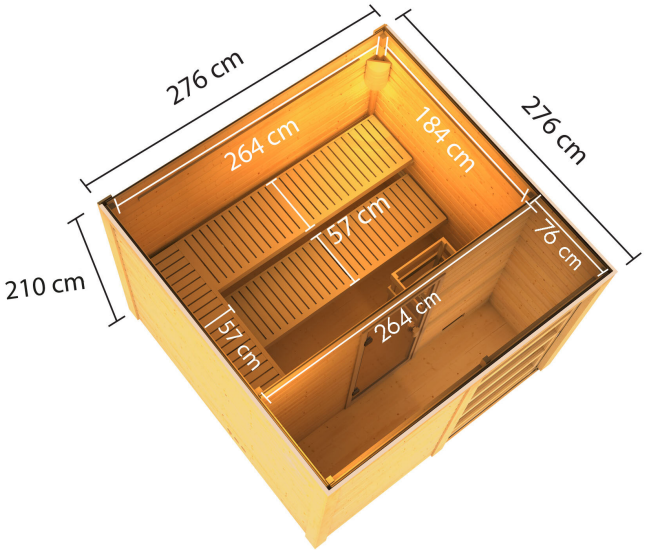

Technische Änderungen und Druckfehler vorbehalten - Maßangaben sind Zirkamaße

Technische Änderungen und Druckfehler vorbehalten - Maßangaben sind Zirkamaße

KDI UNTERLEGER