Produktinformation

Gartenhaus Kerko 4
Artikel-Nr. 82929

Anbaudach	Farbe
ohne Anbaudach	Terragrau

Seitenhöhe	195 cm
Sockelmaß Breite	298 cm
Tür Breite	70,5 cm
Wandstärke	19 mm
Dachfläche	7,9 m²
Grundfläche	6,35 m²
Tür Höhe	176,5 cm
Außenmaß Tiefe	217 cm
Dachtyp	Dachplatte
Material	Nordische Fichte
Umbauter Raum	12,8 m³
Innenmaß Breite	294 cm
Dach Materialstärke	16 mm
Firsthöhe	211 cm
Tür Scheibe Material	Kunstglas
Schneelast	85 kg/m²
Bedarf Dachfolie (Stk.)	2 Rollen
Durchgangsmaß Breite	139 cm
Durchgangsmaß Höhe	175 cm
Dachform	Flachdach
Dachneigung	3°
Außenmaß Breite	302 cm
Verpackungsmaße mm/Gewicht kg	2980x1000x500x381
Sockelmaß Tiefe	213 cm
Schloss	Sicherheitsüberfalle
Dachtiefe	238 cm
Farbe	Terragrau
Dachbreite	330 cm
Innenmaß Tiefe	209 cm

Fundamentplan ohne Boden (in mm)

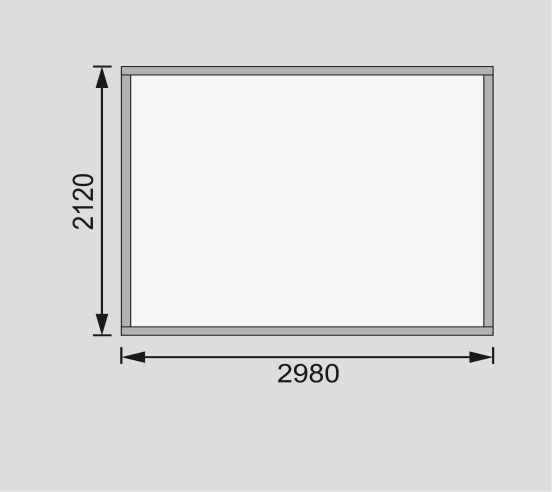

KDI UNTERLEGER

KARIBU-QUALITÄT
MADE IN GERMANY

5
JAHRE
GARANTIE AUF DIE KONSTRUKTION

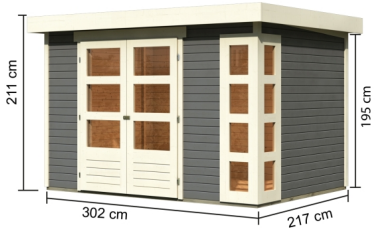
211 cm
195 cm
302 cm
217 cm

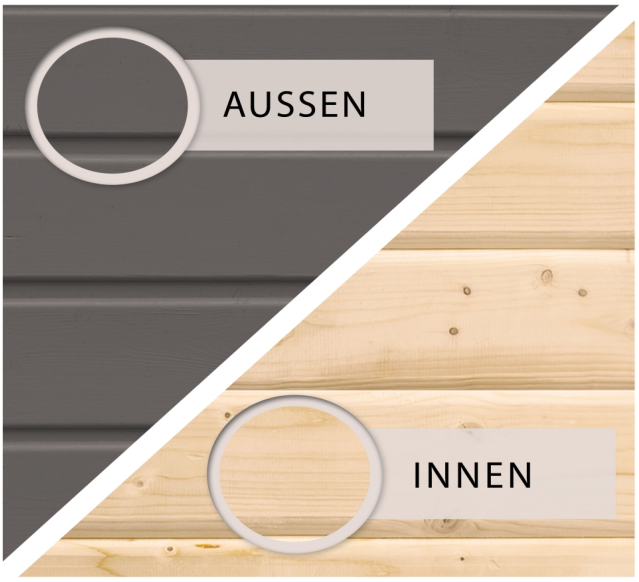
AUSSEN
INNEN

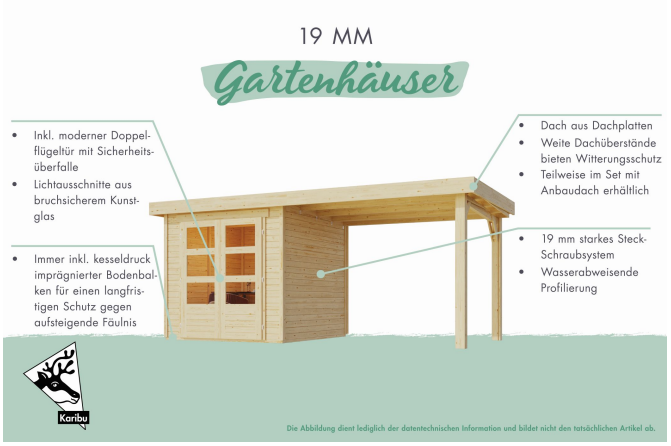

Technische Änderungen und Druckfehler vorbehalten - Maßangaben sind Zirkamaße