Produktinformation

Gartenhaus Amberg 2
Artikel-Nr. 82971

Farbe

Naturbelassen

Innenmaß Breite	178 cm
Außenmaß Breite	186 cm
Dachneigung	15°
Umbauter Raum	6,1 m³
Tür Breite	70,5 cm
Schneelast	75 kg/m²
Dachtiefe	197 cm
Dachbreite	213 cm
Wandstärke	19 mm
Seitenhöhe	172 cm
Dachform	Satteldach
Dachtyp	Dachplatte
Firsthöhe	210 cm
Sockelmaß Breite	182 cm
Material	Nordische Fichte
Bedarf Dachbahn (Stk.)	3
Verpackungsmaße mm/Gewicht kg	1920x1030x400x162
Sockelmaß Tiefe	182 cm
Dach Materialstärke	16 mm
Tür Scheibe Material	Kunstglas
Bedarf Dachschindeln (Stk.)	2 Pakete
Durchgangsmaß Breite	139 cm
Dachfläche	4,2 m²
Tür Höhe	165 cm
Innenmaß Tiefe	178 cm
Grundfläche	3,16 m²
Farbe	Naturbelassen
Durchgangsmaß Höhe	162 cm
Außenmaß Tiefe	186 cm
Schloss	Sicherheitsüberfalle

19mm PROFILE

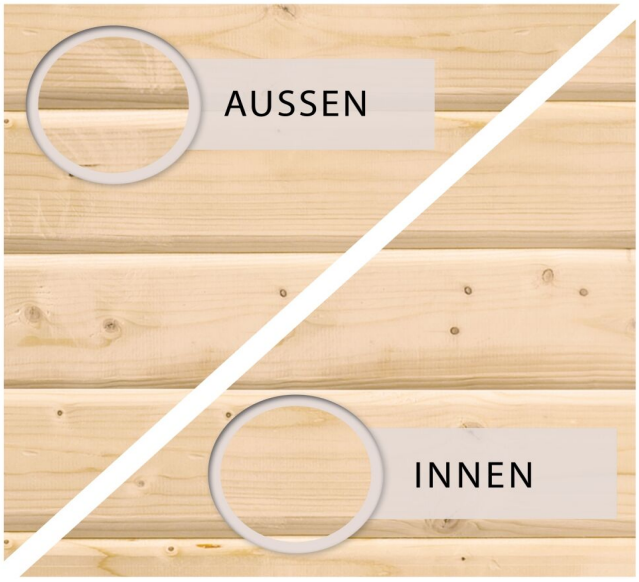

KDI UNTERLEGER

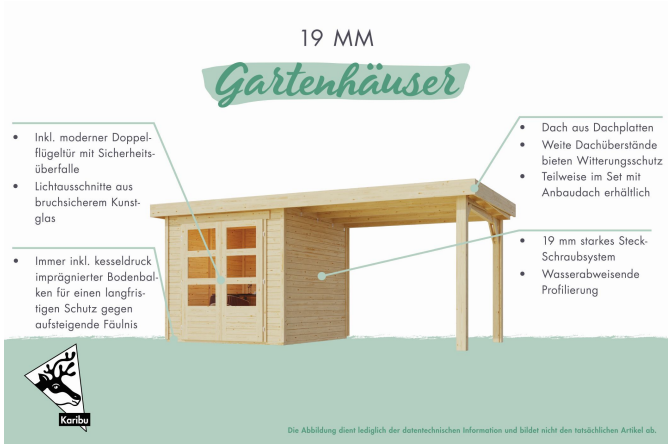

Technische Änderungen und Druckfehler vorbehalten - Maßangaben sind Zirkamaße
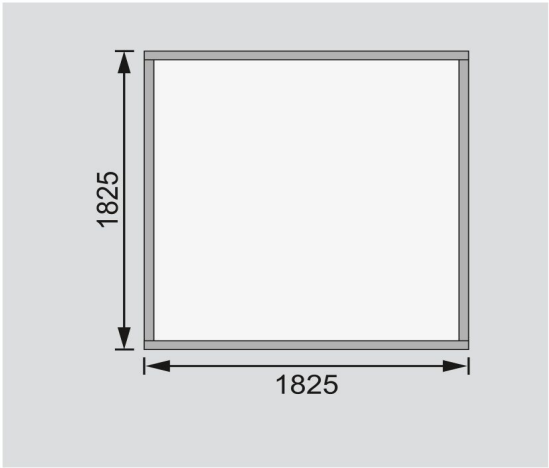
Fundamentplan ohne Boden (in mm)