Produktinformation

Gartenhaus Talkau 3
Artikel-Nr. 83334

Farbe

Terragrau

Grundfläche	8,4 m²
Dachneigung	15°
Tür Breite	70,5 cm
Schloss	Zylinderschloss mit 3 Schlüsseln
Umbauter Raum	10,2 m³
Dachbreite	270 cm
Tür Höhe	176,5 cm
Dachform	Satteldach
Dachtyp	Dachplatte
Durchgangsmaß Höhe	173 cm
Material	Nordische Fichte
Außenmaß Tiefe	204 cm
Innenmaß Breite	234 cm
Dach Materialstärke	16 mm
Dachfläche	6,4 m²
Sockelmaß Breite	240 cm
Wandstärke	28 mm
Tür Scheibe Material	Kunstglas
Schneelast	85 kg/m²
Verpackungsmaße mm/Gewicht kg	2400x1170x470x355
Innenmaß Tiefe	194 cm
Durchgangsmaß Breite	140 cm
Bedarf Dachbahn (Stk.)	4
Bedarf Dachschindeln (Stk.)	3 Pakete
Außenmaß Breite	244 cm
Sockelmaß Tiefe	200 cm
Dachtiefe	234 cm
Firsthöhe	230 cm
Farbe	Terragrau
Seitenhöhe	194 cm

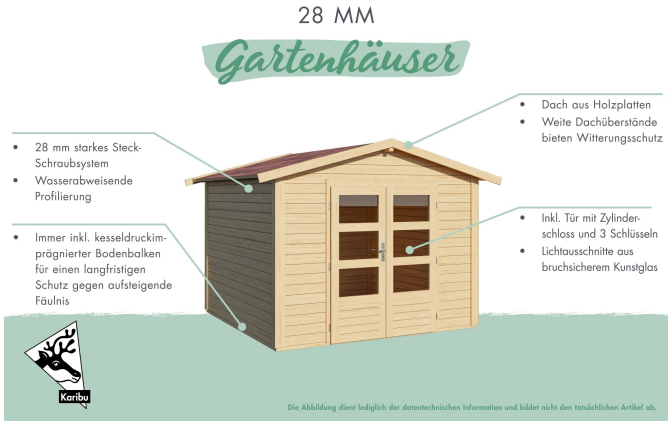

Fundamentplan ohne Boden (in mm)

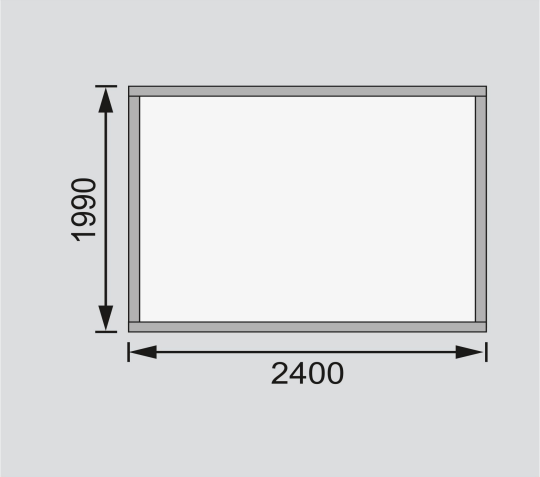

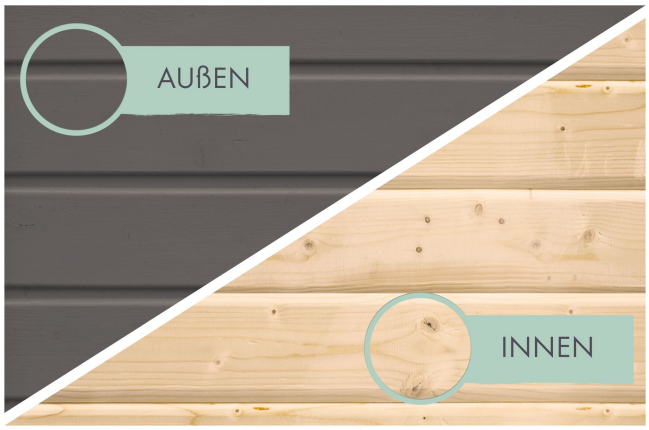

28 MM WANDPROFIL

01 Aus nordischer Fichte gehobelt

02 Perfekte Fräsung

03 Perfekter Sitz

04 Wasserabweisende Profilierung

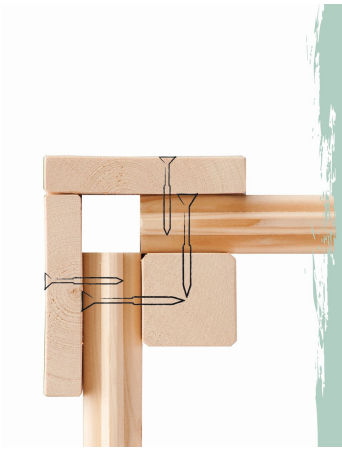

28 MM STECK-SCHRAUBSYSTEM

01 Einfache Montage

02 Einzelne Profilhölzer zur Selbstmontage

03 Wasserabweisende Profilierung

04 Hohe Stabilität der Wände

DOPPELFLÜGELTÜR

01 Außen farbig behandelt

02 Inkl. Zylinderschloss mit 3 Schlüsseln

03 Fenster aus bruchsicherem Kunstglas

MADE IN GERMANY

KARIBU-QUALITÄT

Technische Änderungen und Druckfehler vorbehalten - Maßangaben sind Zirkamaße