Produktinformation

Gartenhaus Talkau 6
Artikel-Nr. 83338

Farbe
Naturbelassen

Verpackungsmaße mm/Gewicht kg	2780x1160x520x456
Schloss	Buntbartschloss mit 2 Schlüsseln
Dachneigung	15°
Umbauter Raum	16 m³
Tür Breite	70,5 cm
Firsthöhe	234 cm
Außenmaß Breite	274 cm
Sockelmaß Tiefe	270 cm
Innenmaß Tiefe	265 cm
Tür Höhe	176,5 cm
Dachform	Satteldach
Dachtyp	Dachplatte
Durchgangsmaß Höhe	173 cm
Material	Nordische Fichte
Dachbreite	300 cm
Außenmaß Tiefe	274 cm
Bedarf Dachschindeln (Stk.)	4 Pakete
Bedarf Dachbahn (Stk.)	5
Dach Materialstärke	16 mm
Wandstärke	28 mm
Tür Scheibe Material	Kunstglas
Dachfläche	9,4 m²
Schneelast	85 kg/m²
Dachtiefe	304 cm
Durchgangsmaß Breite	140 cm
Innenmaß Breite	265 cm
Farbe	Naturbelassen
Grundfläche	7,29 m²
Farbe	Terragrau
Sockelmaß Breite	270 cm
Seitenhöhe	194 cm

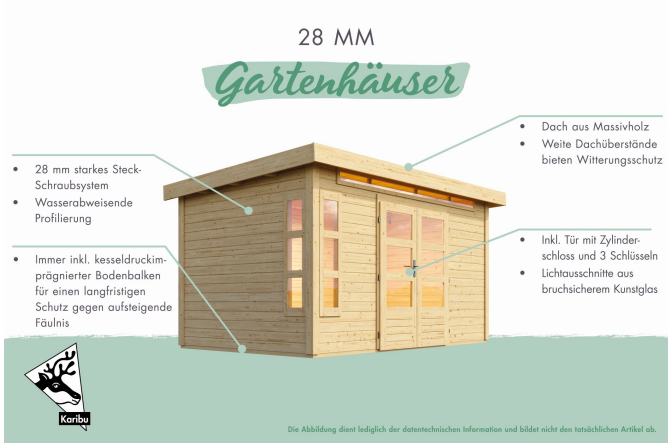

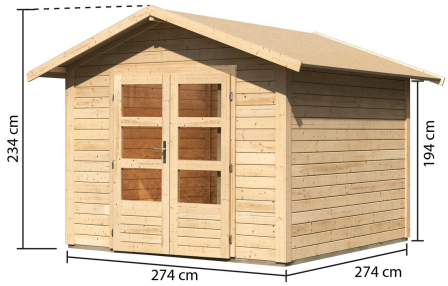

Fundamentplan ohne Boden (in mm)

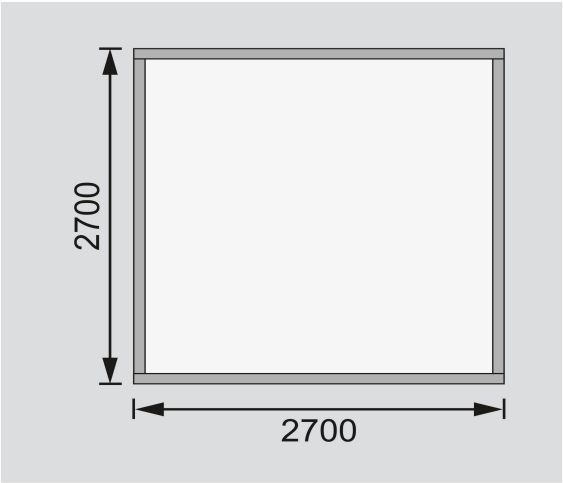

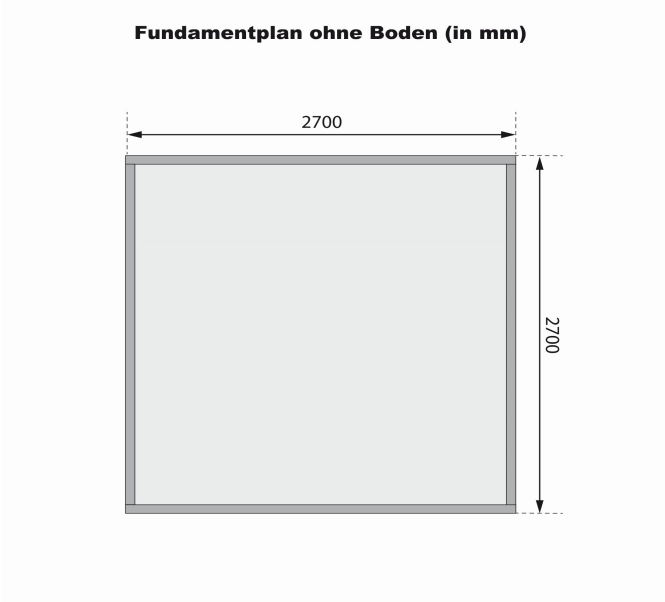

28 MM WANDPROFIL

01 Aus nordischer Fichte gehobelt

02 Perfekte Fräsung

03 Perfekter Sitz

04 Wasserabweisende Profilierung

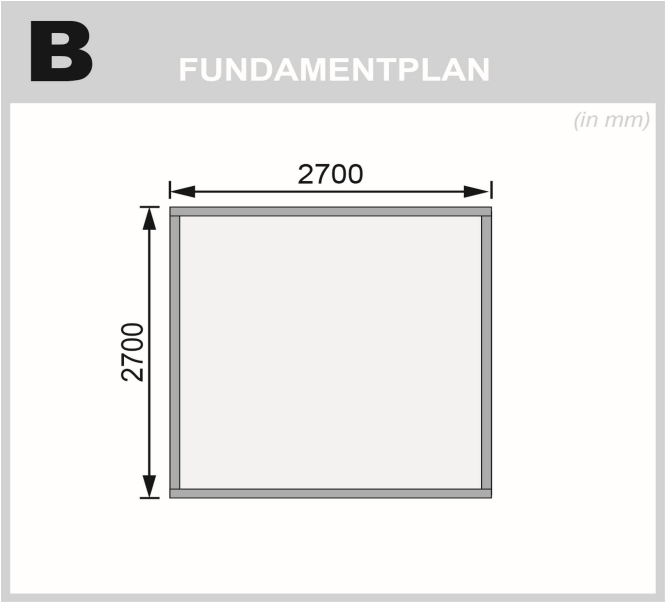

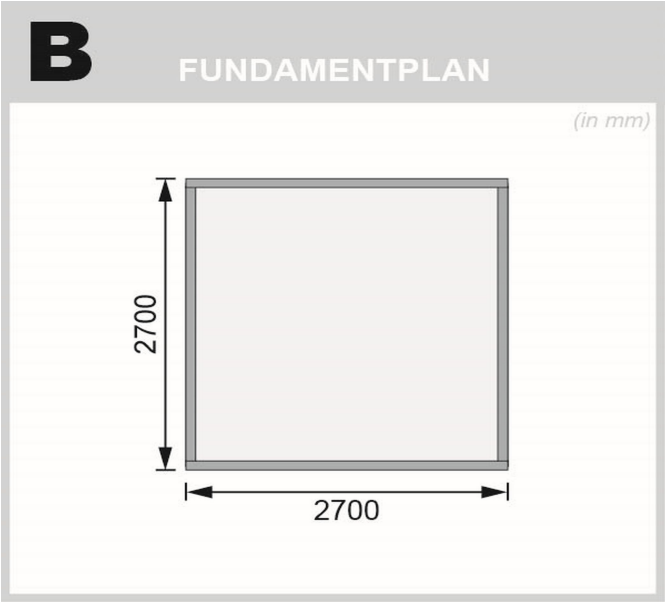

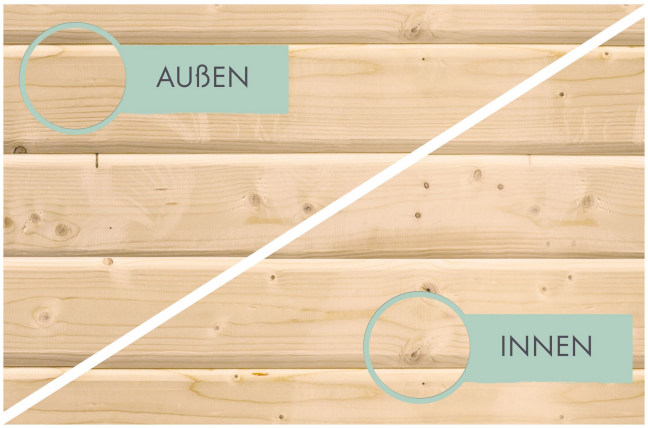

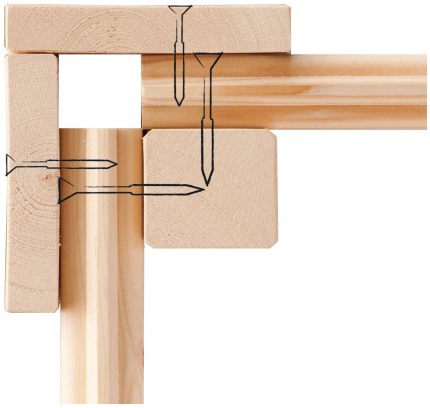

Technische Änderungen und Druckfehler vorbehalten - Maßangaben sind Zirkamaße