Produktinformation

Saunahaus Norge
Artikel-Nr. 92123

Saunaofen
9 kW Finnisch + Steuergerät Easy Finnisch

Tür
Klassische Saunatür

Farbe
Naturbelassen

Bank 1 Tiefe	57 cm
Liegeplätze	3
Umbauter Raum	9,6 m³
Tür Breite	83 cm
Tür Schloss	Zylinderschloss mit Handgriff und 3 Schlüsseln
Verpackungsmaße mm/Gewicht kg	2360x1160x785x574 2360x1020x230x49,6 385x290x140x20 560x460x460x10
Bank 3 Tiefe	57 cm
Innenmaß Tiefe Sauna	219 cm
Grundfläche	4 m²
Durchgangsmaß Breite	78 cm
Bank 2 Tiefe	57 cm
Verpackungsmaße mm/Gewicht kg	2370x1170x810x565
Innenmaß Tiefe Gesamt	184 cm
Dachtiefe	227 cm
Verpackungsmaße mm/Gewicht kg	560x460x460x14,4
Tür Öffnungsrichtung	links
Tür Höhe	177 cm
Ofenschutz Tiefe	51 cm
Material	Nordische Fichte
Türart	Einflügeltür
Firsthöhe	238 cm
Außenmaß Breite	231 cm
Verpackungsmaße mm/Gewicht kg	385x290x140x18
Innenmaß Breite Sauna	219 cm
Außenmaß Tiefe	196 cm
Ofenschutz Breite	60 cm
Sitzplätze	5
Innenmaß Höhe Sauna	184 cm
Ofenschutz Material	nordische Fichte
Bank Material	Espe
Ofenschutz Höhe	80 cm
Bedarf Dachfolie (Stk.)	2 Rollen
Bauweise	Steck-Schraub-System
Wandstärke	38 mm
Tür	Klassische Saunatür
Fußbodentyp	Massivholz
Durchgangsmaß Höhe	175 cm
Saunadach Dämmung	Mineralwolle
Innenmaß Breite Gesamt	219 cm
Innenmaß Höhe Gesamt	190 cm
Einstiegsart	Fronteinstieg
Saunadach Bauweise	vormontierte Elemente
Farbe	Naturbelassen
Dachfläche	6 m²
Seitenhöhe	210 cm

Anzahl Bänke	**3 Stk.**
Ofensteuerung	**extern Easy Finnisch**
Dachbreite	**267 cm**
Typ Ofen	**9 KW externe Steuerung**
Verpackungsmaße mm/Gewicht kg	**325x240x120x1,5**

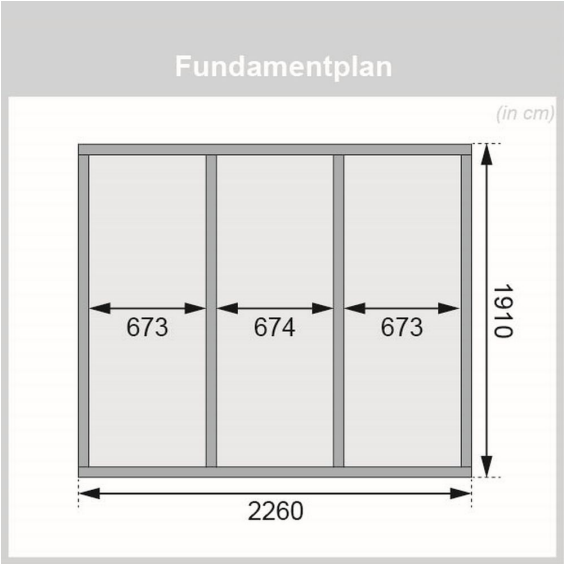
Fundamentplan
(in cm)
673
674
673
1910
2260

KARIBU-QUALITÄT
MADE IN GERMANY

KDI UNTERLEGER

38mm PROFILE

Technische Änderungen und Druckfehler vorbehalten - Maßangaben sind Zirkamaße

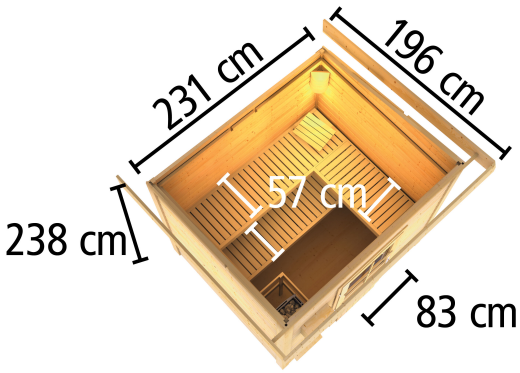

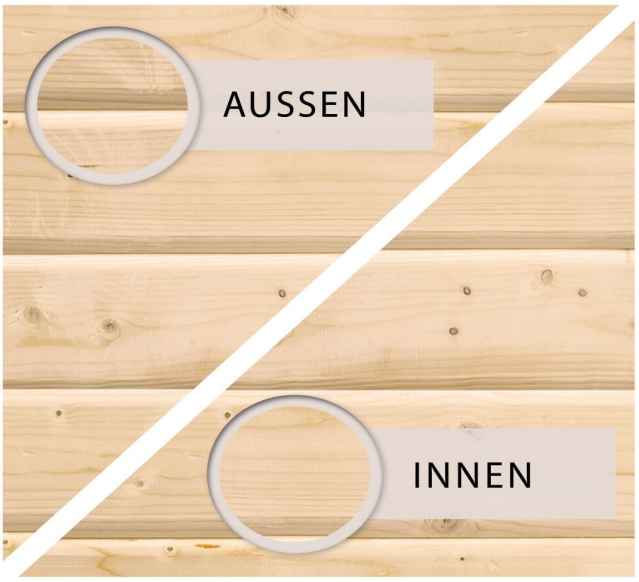
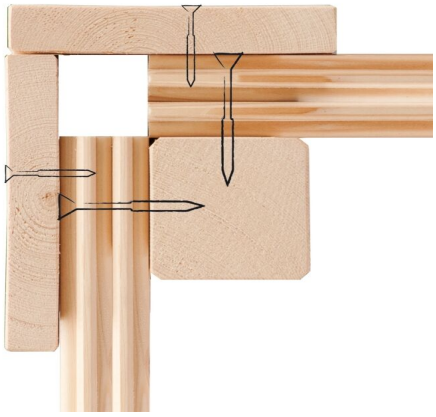
Technische Änderungen und Druckfehler vorbehalten - Maßangaben sind Zirkamaße