Produktinformation

Saunahaus Hytti 2
Artikel-Nr. 93869

Saunaofen	Farbe
9 kW finnisch Ofen + Steuergerät Easy Finnisch	Naturbelassen

Bank 1 Tiefe	57 cm
Innenmaß Höhe Sauna	201 cm
Tür Breite	83 cm
Dachfläche	5 m²
Spiegelbar	ja
Saunadach Bauweise	Bohlen
Durchgangsmaß Breite	78 cm
Innenmaß Breite Gesamt	184 cm
Bank 2 Tiefe	57 cm
Innenmaß Tiefe Gesamt	184 cm
Dachtiefe	227 cm
Tür Öffnungsrichtung	links
Tür Höhe	177 cm
Anzahl Bänke	2 Stk.
Ofenschutz Tiefe	51 cm
Material	Nordische Fichte
Außenmaß Tiefe	196 cm
Ofenschutz Breite	60 cm
Ofenschutz Material	nordische Fichte
Bank Material	Espe
Sitzplätze	4
Ofenschutz Höhe	80 cm
Außenmaß Breite	196 cm
Innenmaß Höhe Gesamt	201 cm
Umbauter Raum	7,6 m³
Innenmaß Breite Sauna	184 cm
Bedarf Dachfolie (Stk.)	2 Rollen
Firsthöhe	228 cm
Bauweise	Steck-Schraub-System
Fußbodentyp	Massivholz
Seitenhöhe	201 cm
Durchgangsmaß Höhe	175 cm
Grundfläche	3,3 m²
Einstiegsart	Fronteinstieg
Farbe	Naturbelassen
Liegeplätze	2
Verpackungsmaße mm/Gewicht kg	2360x1160x750x450 385x290x140x18 560x460x460x17 325x240x120x1,5
Dachbreite	223 cm
Tür Schloss	Magnetverschlusstechnik
Ofensteuerung	extern Easy Finnisch
Innenmaß Tiefe Sauna	184 cm
Typ Ofen	9 KW externe Steuerung
Türart	Holztür mit Isolierglas, wärmegedämmt

ENERGIESPARTÜR

01 Türrahmen aus Massivholz

02 Wärmegedämmte Holztür mit klarem Isolierglas

03 Rechts und links anschlagbar

04 Rollverschluss

38 MM WANDPROFIL

01 Aus nordischer Fichte gehobelt

02 Doppelte Nut- und Federverbindung

03 Perfekter Nut- und Federsitz durch modernsten Frästechnik-Einsatz

04 Wasserabweisende Profilierung

KDI-UNTERLEGER

01 Aus nordischen Kiefernhölzern

02 Kesseldruckimprägnierte Bodenbalken

03 Bieten einen langfristigen Schutz gegen aufsteigende Fäulnis

04 40 x 60 mm Bodenbalken

5
JAHRE
GARANTIE AUF DIE KONSTRUKTION

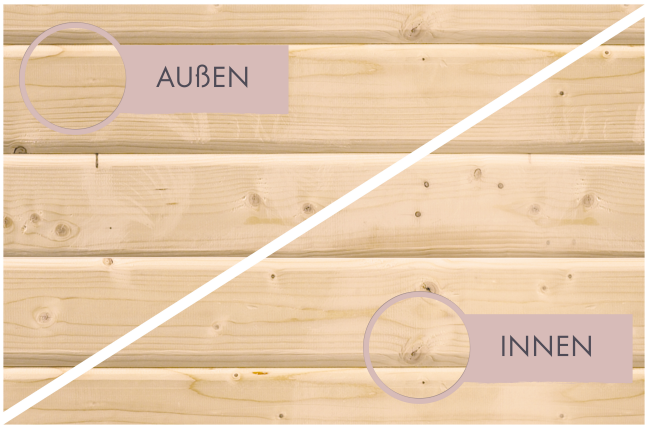
AUßEN
INNEN

Doppelte Nut und Feder-Verbindung bietet perfekten Sitz durch modernste Frästechnik.
38mm Holzbohlen aus nordischem Fichtenholz gehobelt

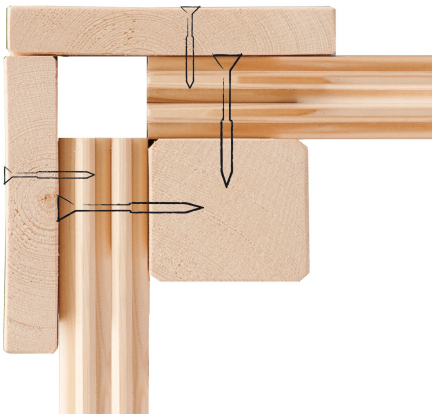

MADE IN GERMANY
KARIBU-QUALITÄT

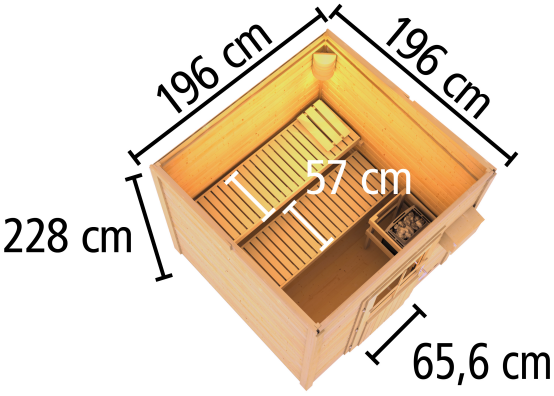
196 cm
196 cm
57 cm
228 cm
65,6 cm

FUSSBODEN
01 Aus hochwertigem Massivholz
02 Immer inkl. kesseldruckimprägnierter Bodenbalken
03 Bauweise mit Nut- und Federbrettern

Technische Änderungen und Druckfehler vorbehalten - Maßangaben sind Zirkamaße