Produktinformation

Verkaufshaus 2
Artikel-Nr. 27501

Schneelast	75 kg/m²
Dachbreite	329 cm
Wandstärke	19 mm
Firsthöhe	248 cm
Außenmaß Tiefe	202 cm
Durchgangsmaß Breite	78 cm
Dachneigung	20°
Verpackungsmaße mm/Gewicht kg	2200x1000x620x376
Außenmaß Breite	304 cm
Dachform	Satteldach
Dachtyp	Dachplatte
Grundfläche	6,1 m²
Material	Nordische Fichte
Bedarf Dachschindeln (Stk.)	4
Sockelmaß Tiefe	198 cm
Bedarf Dachbahn (Stk.)	5
Dach Materialstärke	16 mm
Tür Höhe	175,5 cm
Umbauter Raum	12,6 m³
Seitenhöhe	189 cm
Innenmaß Breite	295 cm
Sockelmaß Breite	300 cm
Durchgangsmaß Höhe	174 cm
Dachfläche	8,8 m²
Innenmaß Tiefe	194 cm
Dachtiefe	253 cm
Schloss	Sicherheitsüberfalle

5 JAHRE
GARANTIE AUF DIE KONSTRUKTION

MADE IN GERMANY
KARIBU-QUALITÄT

Fundamentplan ohne Boden (in mm)

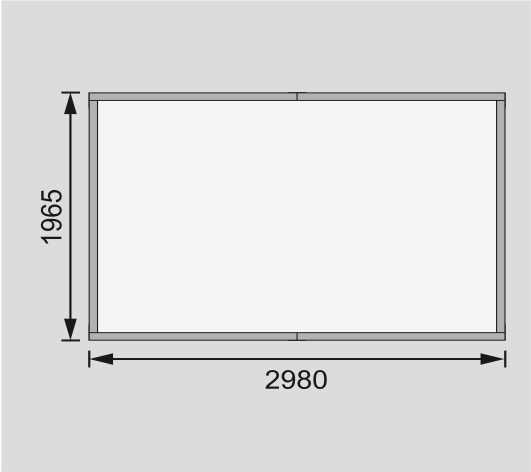

KDI-UNTERLEGER

01 Aus nordischen Kiefernhölzern

02 Kesseldruckimprägnierte Bodenbalken

03 Bieten einen langfristigen Schutz gegen aufsteigende Fäulnis

04 40 x 60 mm Bodenbalken

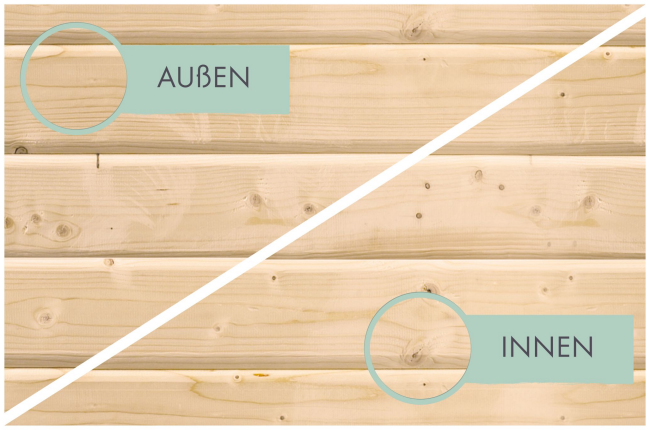

19 MM WANDPROFIL

01 Aus nordischer Fichte gehobelt

02 Perfekte Fräsung

03 Perfekter Sitz

04 Wasserabweisende Profilierung

Technische Änderungen und Druckfehler vorbehalten - Maßangaben sind Zirkamaße