Produktinformation

Gartenhaus Dana
Artikel-Nr. 31420

Umbauter Raum	3,17 m³
Sockelmaß Breite	177 cm
Schneelast	75 kg/m²
Dachfläche	3,5 m²
Dachneigung	20°
Innenmaß Breite	174 cm
Verpackungsmaße mm/Gewicht kg	1900x1000x340x140
Dachform	Satteldach
Dachtyp	Dachplatte
Material	Nordische Fichte
Tür Höhe	176 cm
Bedarf Dachbahn (Stk.)	2
Seitenhöhe	183 cm
Grundfläche	1,5 m²
Dach Materialstärke	16 mm
Durchgangsmaß Breite	115,5 cm
Wandstärke	14 mm
Dachtiefe	120 cm
Tür Scheibe Material	Kunstglas
Dachbreite	289 cm
Innenmaß Tiefe	86,5 cm
Firsthöhe	222 cm
Außenmaß Breite	257 cm
Farbe	Naturbelassen
Außenmaß Tiefe	93 cm
Schloss	Sicherheitsüberfalle
Sockelmaß Tiefe	89,5 cm
Tür Breite	58,5 cm

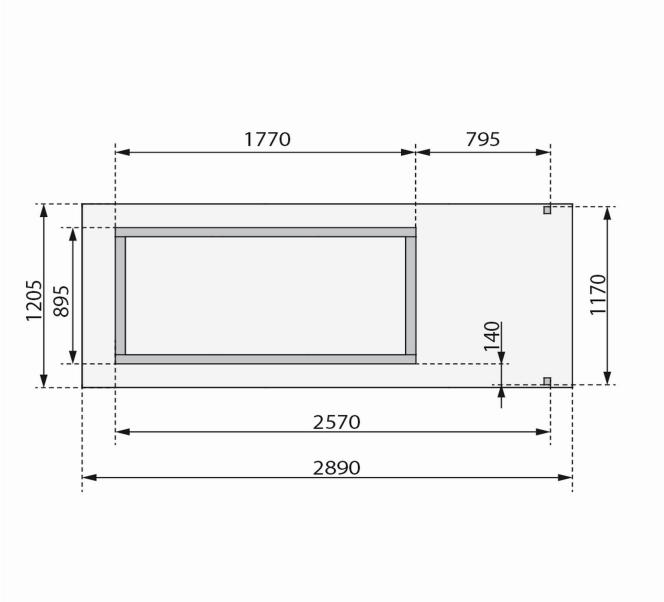
1770
795
1205
895
1170
140
2570
2890

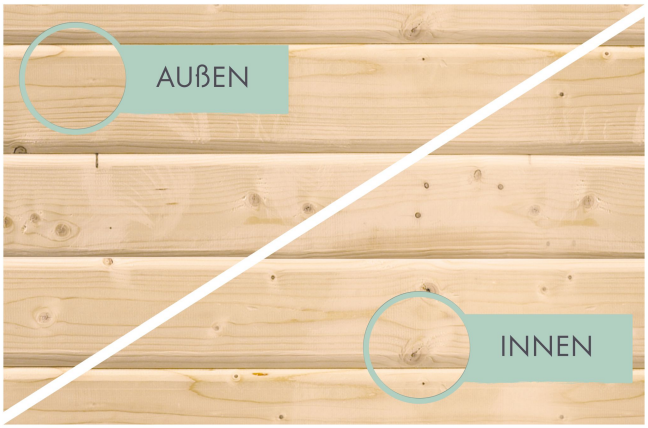
AUßEN
INNEN

14 MM
Gartenhäuser
14 mm starkes Steck-Schraubsystem
Wasserabweisende Profilierung
Immer inkl. kesseldruck imprägnierter Bodenbalken für einen langfristigen Schutz gegen aufsteigende Fäulnis
Dach aus Dachplatten
Weite Dachüberstände bieten Witterungsschutz
Teilweise im Set mit Anbaudach erhältlich
Inkl. moderner Doppelflügeltür mit Sicherheitsüberfalle
Lichtausschnitte aus bruchsicherem Kunstglas
Karibu
Die Abbildung dient lediglich der datentechnischen Information und bildet nicht den tatsächlichen Artikel ab.

SCHUTZ DURCH
KDI
KDI-UNTERLEGER
01 Aus nordischen Kiefernhölzern
02 Kesseldruckimprägnierte Bodenbalken
03 Bieten einen langfristigen Schutz gegen aufsteigende Fäulnis
04 40 x 60 mm Bodenbalken

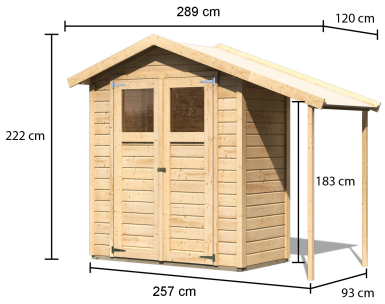

DOPPELFLÜGELTÜR

01 Unbehandelt

02 Inkl. Sicherheitsüberfalle

03 Fenster aus bruchsicherem Kunstglas

14 MM WANDPROFIL

01 Aus nordischer Fichte gehobelt

02 Perfekte Fräsung

03 Perfekter Sitz

04 Wasserabweisende Profilierung

Technische Änderungen und Druckfehler vorbehalten - Maßangaben sind Zirkamaße