Produktinformation

Sauna Sodin
Artikel-Nr. 59638

Dachkranz
ohne Dachkranz

Saunatür
Bronzierte Ganzglastür

Farbe
Naturbelassen

Saunaofen
ohne Ofen

Bank 1 Tiefe	57 cm
Kopfstütze Material	Espe
Tür Scheibenfarbe	bronziert
Verpackungsmaße mm/Gewicht kg	1920x800x270x44
Spiegelbar	ja
Innenmaß Höhe	192 cm
Innenmaß Breite	181 cm
Außenmaß Höhe	198 cm
Bank 2 Tiefe	57 cm
Bauweise	vormontierte Elemente
Anzahl Bänke	2 Stk.
Durchgangsmaß Höhe	173 cm
Ofenschutz Tiefe	51 cm
Material	Nordische Fichte
Verpackungsmaße mm/Gewicht kg	1920x810x270x45
Verpackungsmaße mm/Gewicht kg	1920x800x270x45
Ofenschutz Breite	60 cm
Ofenschutz Material	nordische Fichte
Verpackungsmaße mm/Gewicht kg	1920x800x290x38
Bank Material	Espe
Sitzplätze	4
Tür Höhe	175 cm
Verpackungsmaße mm/Gewicht kg	2500x150x150x11
Ofenschutz Höhe	80 cm
Außenmaß Breite	196 cm
Wandstärke	68 mm
Umbauter Raum	5,6 m^3
Grundfläche	3,3 m^2
Position Tür und Zuluft tauschbar	ja
Saunadach Dämmung	42 mm
Bank 3 Tiefe	-
Einstiegsart	Fronteinstieg
Saunadach Bauweise	vormontierte Elemente
Farbe	Naturbelassen
Liegeplätze	2
Innenmaß Tiefe	155 cm
Türart	Ganzglastür
Verpackungsmaße mm/Gewicht kg	2030x1230x760x280
Durchgangsmaß Breite	64 cm
Öffnungsrichtung Tür	rechts und links anschlagbar
Anzahl der Kopfstützen	1 Stk.
Außenmaß Tiefe	170 cm

Technische Änderungen und Druckfehler vorbehalten - Maßangaben sind Zirkamaße

A

DRAUFSICHT

(in cm)

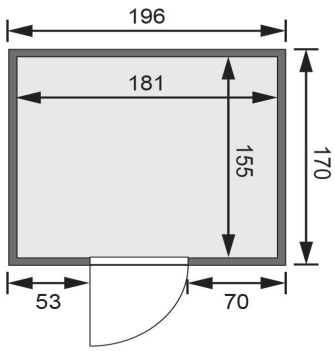

KARIBU-QUALITÄT
MADE IN GERMANY

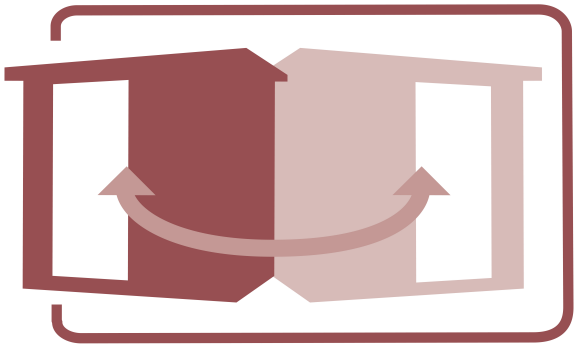

SPIEGELBARER AUFBAU MÖGLICH

Technische Änderungen und Druckfehler vorbehalten - Maßangaben sind Zirkamaße

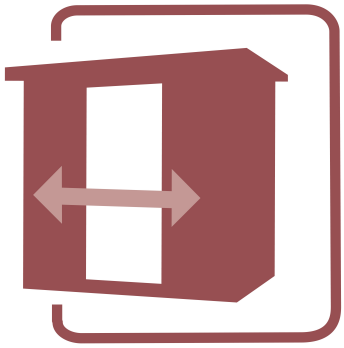

TÜRPOSITION VARIABEL