Produktinformation

Sauna Malin
Artikel-Nr. 59656

Licht-Dachkranz
ohne Licht-Dachkranz

Saunatür
Bronzierte Ganzglastür

Saunaofen
ohne Ofen

Bank 1 Tiefe	57 cm
Innenmaß Breite	216 cm
Kopfstütze Material	Espe
Liegeplätze	3
Tür Scheibenfarbe	bronziert
Bank 3 Tiefe	52 cm
Innenmaß Tiefe	181 cm
Position Tür und Zuluft tauschbar	nein
Spiegelbar	ja
Innenmaß Höhe	192 cm
Verpackungsmaße mm/Gewicht kg	860x560x430x38,5
Außenmaß Höhe	198 cm
Bank 2 Tiefe	57 cm
Einstiegsart	Eckeinstieg
Bauweise	vormontierte Elemente
Durchgangsmaß Höhe	173 cm
Ofenschutz Tiefe	51 cm
Material	Nordische Fichte
Außenmaß Breite	231 cm
Außenmaß Tiefe	196 cm
Ofenschutz Breite	60 cm
Sitzplätze	5
Ofenschutz Material	nordische Fichte
Verpackungsmaße mm/Gewicht kg	1920x800x290x38
Bank Material	Espe
Tür Höhe	175 cm
Ofenschutz Höhe	80 cm
Verpackungsmaße mm/Gewicht kg	2250x1230x860x365
Umbauter Raum	7,4 m^3
Saunadach Dämmung	42 mm
Grundfläche	4,2 m^2
Saunadach Bauweise	vormontierte Elemente
Türart	Ganzglastür
Anzahl Bänke	3 Stk.
Durchgangsmaß Breite	64 cm
Öffnungsrichtung Tür	rechts und links anschlagbar
Anzahl der Kopfstützen	1 Stk.

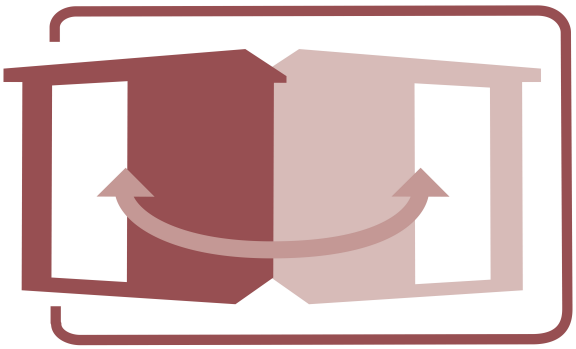

SPIEGELBARER AUFBAU MÖGLICH

BRONZIERTE GANZGLASTÜR

01 Türrahmen aus Massivholz

02 8 mm starkes Einscheibensicher-heitsglas

03 Rechts und links anschlagbar

04 Türbeschläge justierbar

05 Bewährte Magnetverschlusstechnik

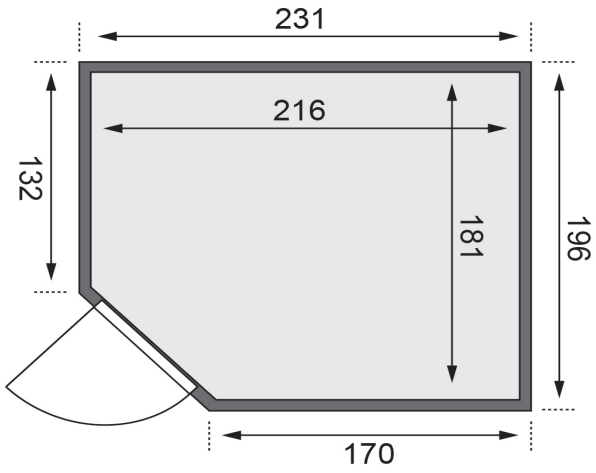

Technische Änderungen und Druckfehler vorbehalten - Maßangaben sind Zirkamaße