Produktinformation

Sauna Fiona 1
Artikel-Nr. 59672

Licht-Dachkranz	**Saunaofen**
ohne Licht-Dachkranz	ohne Ofen

Bank 1 Tiefe	57 cm
Kopfstütze Material	Espe
Außenmaß Tiefe	151 cm
Tür Scheibenfarbe	bronziert
Position Tür und Zuluft tauschbar	nein
Liegeplätze	1
Spiegelbar	ja
Umbauter Raum	4,5 m^3
Innenmaß Höhe	192 cm
Verpackungsmaße mm/Gewicht kg	860x560x430x38,5
Innenmaß Breite	181 cm
Verpackungsmaße mm/Gewicht kg	2080x1220x740x300
Außenmaß Höhe	198 cm
Einstiegsart	Eckeinstieg
Bauweise	vormontierte Elemente
Anzahl Bänke	2 Stk.
Durchgangsmaß Höhe	173 cm
Ofenschutz Tiefe	51 cm
Material	Nordische Fichte
Ofenschutz Breite	60 cm
Ofenschutz Material	nordische Fichte
Bank Material	Espe
Tür Höhe	175 cm
Ofenschutz Höhe	80 cm
Außenmaß Breite	196 cm
Innenmaß Tiefe	136 cm
Saunadach Dämmung	42 mm
Bank 3 Tiefe	-
Grundfläche	2,7 m^2
Saunadach Bauweise	vormontierte Elemente
Türart	Ganzglastür
Sitzplätze	3
Durchgangsmaß Breite	64 cm
Öffnungsrichtung Tür	rechts und links anschlagbar
Anzahl der Kopfstützen	1 Stk.
Bank 2 Tiefe	27 cm

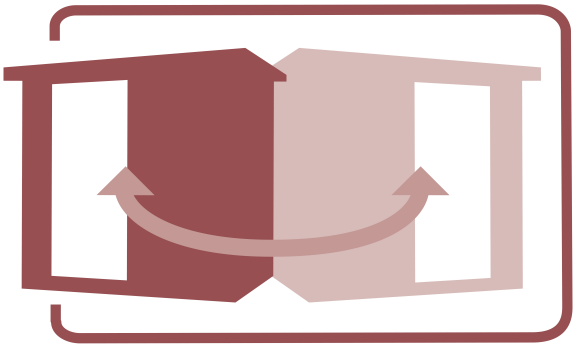

SPIEGELBARER AUFBAU MÖGLICH

A DRAUFSICHT

(in cm)

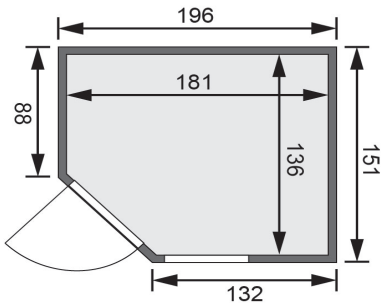

68 MM

Technische Änderungen und Druckfehler vorbehalten - Maßangaben sind Zirkamaße