Produktinformation

Sauna Ainur
Artikel-Nr. 6104

Saunaofen	Dachkranz
9 kW finnisch Ofen + Steuergerät Easy Finnisch	mit Dachkranz

Bank 1 Tiefe	57 cm
Innenmaß Breite	216 cm
Kopfstütze Material	Espe
Liegeplätze	3
Tür Scheibenfarbe	bronziert
Innenmaß Tiefe	181 cm
Grundfläche	3,7 m²
Bank 3 Tiefe	57 cm
Position Tür und Zuluft tauschbar	nein
Spiegelbar	ja
Außenmaß Tiefe	210 cm
Innenmaß Höhe	192 cm
Außenmaß Höhe	202 cm
Bank 2 Tiefe	57 cm
Einstiegsart	Eckeinstieg
Bauweise	vormontierte Elemente
Durchgangsmaß Höhe	173 cm
Material	Nordische Fichte
Verpackungsmaße mm/Gewicht kg	560x460x460x14
Sitzplätze	5
Ofenschutz Material	nordische Fichte
Verpackungsmaße mm/Gewicht kg	385x290x140x20
Bank Material	Espe
Tür Höhe	175 cm
Ofenschutz Höhe	59 cm
Ofenschutz Tiefe	47,4 cm
Verpackungsmaße mm/Gewicht kg	1830x150x150x11
Ofenschutz Breite	61,2 cm
Umbauter Raum	7,4 m³
Saunadach Dämmung	42 mm
Saunadach Bauweise	vormontierte Elemente
Außenmaß Breite	245 cm
Türart	Ganzglastür
Anzahl Bänke	3 Stk.
Ofensteuerung	extern Easy Finnisch
Durchgangsmaß Breite	64 cm
Öffnungsrichtung Tür	rechts und links anschlagbar
Typ Ofen	9 KW externe Steuerung
Verpackungsmaße mm/Gewicht kg	325x240x120x1,5
Verpackungsmaße mm/Gewicht kg	2260x1220x910x451
Anzahl der Kopfstützen	1 Stk.

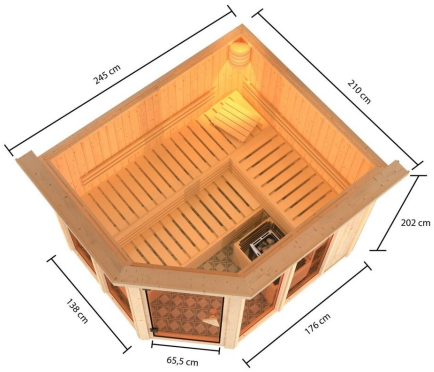

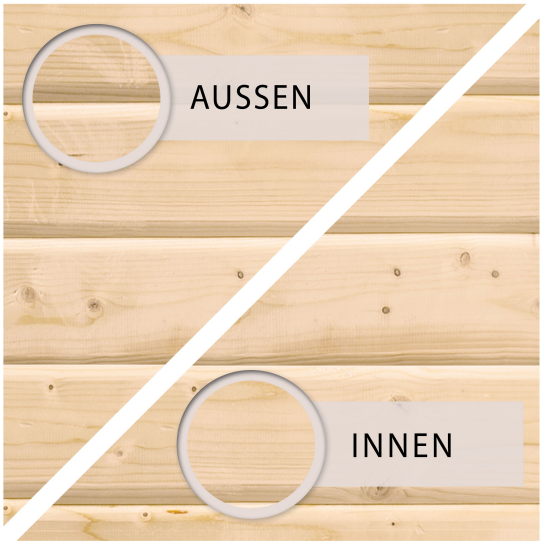

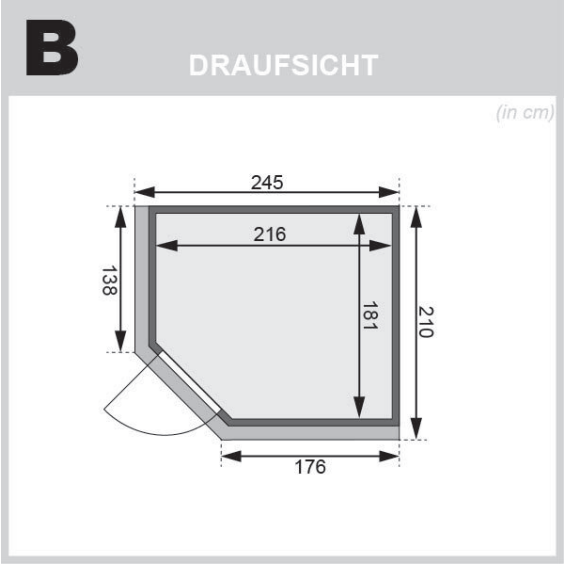

Technische Änderungen und Druckfehler vorbehalten - Maßangaben sind Zirkamaße

BRONZIERTE GANZGLASTÜR

01 Türrahmen aus Massivholz

02 8 mm starkes Einscheibensicherheitsglas

03 Rechts und links anschlagbar

04 Türbeschläge justierbar

05 Bewährte Magnetverschlusstechnik

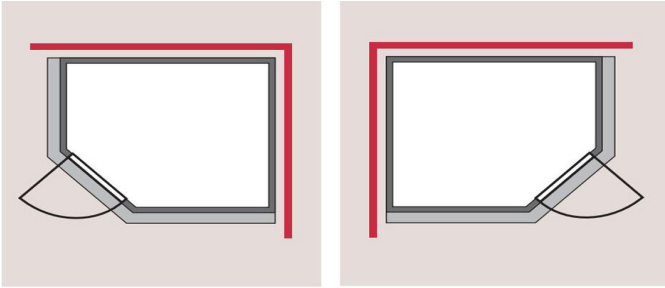

SPIEGELBARER Aufbau möglich

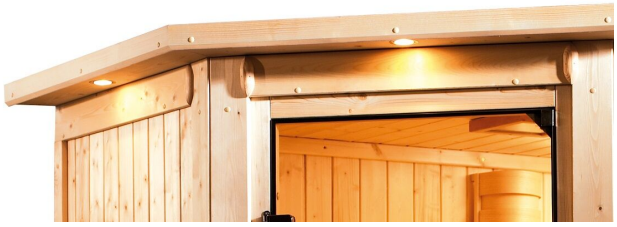

Technische Änderungen und Druckfehler vorbehalten - Maßangaben sind Zirkamaße

DIE BESONDERHEITEN UNSERES
9 kW Ofen
Finnisch
• Inkl. 18 kg Saunasteine (Diabas)
• Klassisch finnischer Saunabetrieb
• TÜV und VDE geprüft
• Feueraluminierter Innenmantel
• Rückwand und Elektroanschlusskasten aus feueraluminiertem Stahl
• Maße (BxHxT): 41 x 50 x 37 cm
• Easy Finnisch Steuergerät
• Stufenloses umschalten der Temperatur
• Anschluss für Kabienenbeleuchtung
• Zwei Sensoren-Technik zur Temperaturmessung
• Maße (BxHxT): 23,5 x 19,5 x 7,5 cm
Karibu

Innenliegende Rahmenkonstruktion
42mm starke Mineraldämmwolle
Innen- und Sichtseiten mit 12,5mm Spezial-Softline-Profilholz