Produktinformation

Sauna Alcinda
Artikel-Nr. 6111

Saunaofen	Licht-Dachkranz
9 kW finnisch Ofen + Steuergerät Easy Finnisch	mit Licht-Dachkranz

Bank 1 Tiefe	57 cm
Innenmaß Breite	216 cm
Kopfstütze Material	Espe
Liegeplätze	3
Ofenschutz Material	Espe
Tür Scheibenfarbe	bronziert
Verpackungsmaße mm/Gewicht kg	560x460x460x17
Bank 3 Tiefe	57 cm
Position Tür und Zuluft tauschbar	nein
Innenmaß Tiefe	216 cm
Außenmaß Tiefe	245 cm
Innenmaß Höhe	192 cm
Verpackungsmaße mm/Gewicht kg	2300x1250x780x409
Außenmaß Höhe	202 cm
Bank 2 Tiefe	57 cm
Einstiegsart	Eckeinstieg
Bauweise	vormontierte Elemente
Durchgangsmaß Höhe	173 cm
Material	Nordische Fichte
Grundfläche	3,6 m^2
Spiegelbar	nein
Umbauter Raum	7,3 m^3
Sitzplätze	5
Verpackungsmaße mm/Gewicht kg	385x290x140x20
Bank Material	Espe
Tür Höhe	175 cm
Ofenschutz Höhe	59 cm
Ofenschutz Tiefe	47,4 cm
Ofenschutz Breite	61,2 cm
Saunadach Dämmung	42 mm
Saunadach Bauweise	vormontierte Elemente
Außenmaß Breite	245 cm
Türart	Ganzglastür
Anzahl Bänke	3 Stk.
Ofensteuerung	extern Easy Finnisch
Durchgangsmaß Breite	64 cm
Öffnungsrichtung Tür	rechts und links anschlagbar
Typ Ofen	9 KW externe Steuerung
Verpackungsmaße mm/Gewicht kg	325x240x120x1,5
Anzahl der Kopfstützen	1 Stk.

68 MM

Superior

B DRAUFSICHT

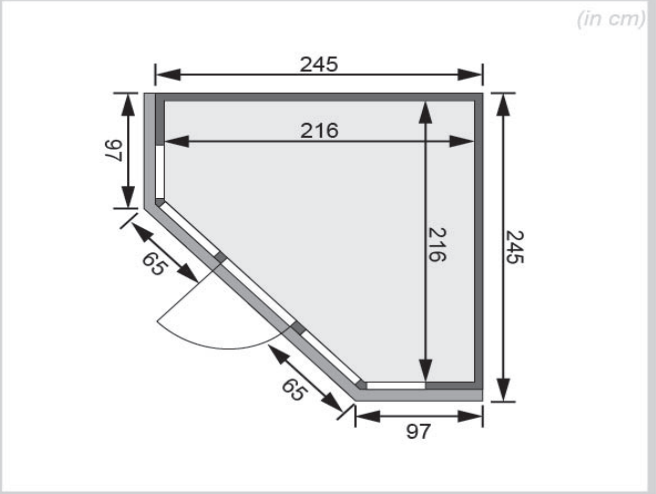

BRONZIERTE GANZGLASTÜR

01 Türrahmen aus Massivholz

02 8 mm starkes Einscheibensicherheitsglas

03 Rechts und links anschlagbar

04 Türbeschläge justierbar

05 Bewährte Magnetverschlusstechnik

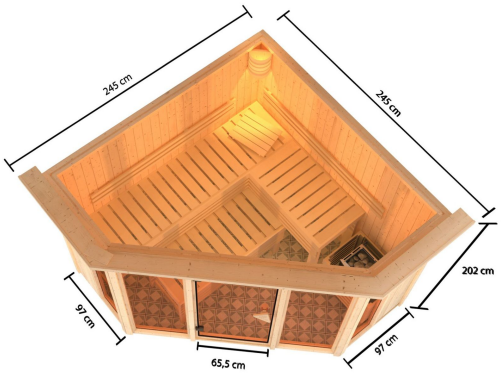

Nutzfläche der unteren Liegen kann baulich bedingt geringer ausfallen.

Technische Änderungen und Druckfehler vorbehalten - Maßangaben sind Zirkamaße