Produktinformation

Sauna Amelia 1
Artikel-Nr. 66745

Dachkranz	Saunaofen
ohne Dachkranz	9 kW finnisch Ofen + Steuergerät Easy Finnisch

Umbauter Raum	5,25 m³
Bank 1 Tiefe	57 cm
Kopfstütze Material	Espe
Tür Scheibenfarbe	bronziert
Position Tür und Zuluft tauschbar	nein
Spiegelbar	ja
Innenmaß Höhe	192 cm
Innenmaß Breite	181 cm
Außenmaß Höhe	198 cm
Bank 2 Tiefe	57 cm
Einstiegsart	Eckeinstieg
Bauweise	vormontierte Elemente
Verpackungsmaße mm/Gewicht kg	830x460x340x38,5
Anzahl Bänke	2 Stk.
Durchgangsmaß Höhe	173 cm
Ofenschutz Tiefe	51 cm
Material	Nordische Fichte
Grundfläche	3 m²
Ofenschutz Breite	60 cm
Ofenschutz Material	nordische Fichte
Verpackungsmaße mm/Gewicht kg	2030x1220x750x323
Bank Material	Espe
Sitzplätze	4
Tür Höhe	175 cm
Ofenschutz Höhe	80 cm
Außenmaß Breite	196 cm
Verpackungsmaße mm/Gewicht kg	1830x150x150x11
Saunadach Dämmung	42 mm
Bank 3 Tiefe	-
Saunadach Bauweise	vormontierte Elemente
Liegeplätze	2
Innenmaß Tiefe	155 cm
Türart	Ganzglastür
Ofensteuerung	extern Easy Finnisch
Durchgangsmaß Breite	64 cm
Öffnungsrichtung Tür	rechts und links anschlagbar
Typ Ofen	9 KW externe Steuerung
Anzahl der Kopfstützen	1 Stk.
Außenmaß Tiefe	170 cm

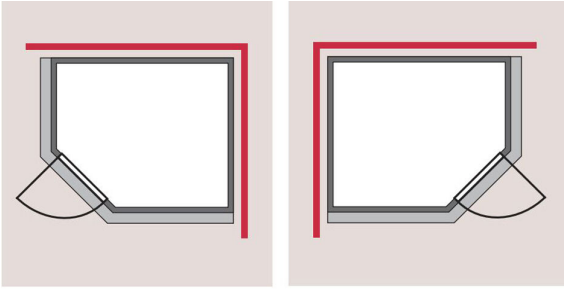

SPIEGELBARER
Aufbau möglich

BRONZIERTE GANZGLASTÜR

01 Türrahmen aus Massivholz

02 8 mm starkes Einscheibensicherheitsglas

03 Rechts und links anschlagbar

04 Türbeschläge justierbar

05 Bewährte Magnetverschlusstechnik

Technische Änderungen und Druckfehler vorbehalten - Maßangaben sind Zirkamaße

68 MM

Classic

A DRAUFSICHT

(in cm)

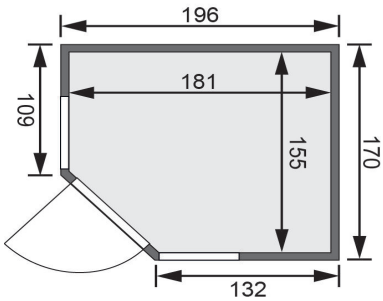

DIE BESONDERHEITEN UNSERES

9 kW Ofen Finnisch

Technische Änderungen und Druckfehler vorbehalten - Maßangaben sind Zirkamaße