Produktinformation

Sauna Amelia 1
Artikel-Nr. 66747

Dachkranz	Saunaofen
mit Dachkranz	ohne Ofen

Umbauter Raum	5,25 m^3
Bank 1 Tiefe	57 cm
Kopfstütze Material	Espe
Tür Scheibenfarbe	bronziert
Position Tür und Zuluft tauschbar	nein
Spiegelbar	ja
Innenmaß Höhe	192 cm
Innenmaß Breite	181 cm
Außenmaß Höhe	202 cm
Bank 2 Tiefe	57 cm
Einstiegsart	Eckeinstieg
Bauweise	vormontierte Elemente
Verpackungsmaße mm/Gewicht kg	830x460x340x38,5
Anzahl Bänke	2 Stk.
Durchgangsmaß Höhe	173 cm
Ofenschutz Tiefe	51 cm
Material	Nordische Fichte
Grundfläche	3 m^2
Ofenschutz Breite	60 cm
Ofenschutz Material	nordische Fichte
Verpackungsmaße mm/Gewicht kg	2030x1220x750x323
Bank Material	Espe
Sitzplätze	4
Tür Höhe	175 cm
Ofenschutz Höhe	80 cm
Verpackungsmaße mm/Gewicht kg	1830x150x150x11
Saunadach Dämmung	42 mm
Bank 3 Tiefe	-
Saunadach Bauweise	vormontierte Elemente
Liegeplätze	2
Innenmaß Tiefe	155 cm
Türart	Ganzglastür
Durchgangsmaß Breite	64 cm
Öffnungsrichtung Tür	rechts und links anschlagbar
Außenmaß Tiefe	184 cm
Anzahl der Kopfstützen	1 Stk.
Außenmaß Breite	210 cm

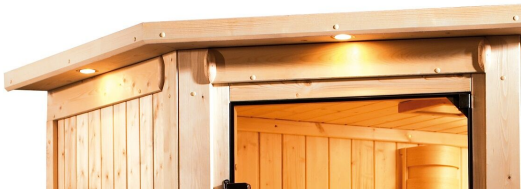

5 JAHRE
HERSTELLERGARANTIE

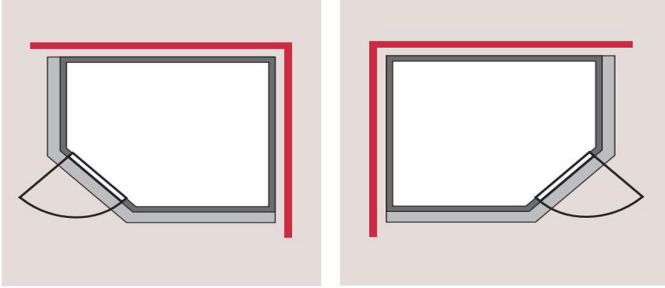

SPIEGELBARER
Aufbau möglich

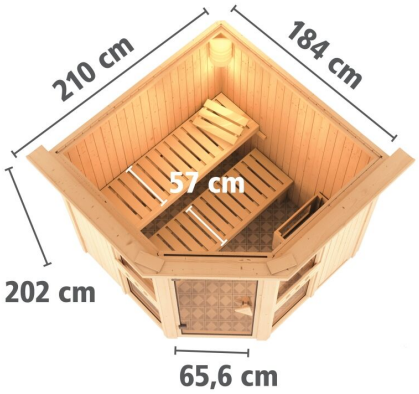

Technische Änderungen und Druckfehler vorbehalten - Maßangaben sind Zirkamaße

B

DRAUFSICHT
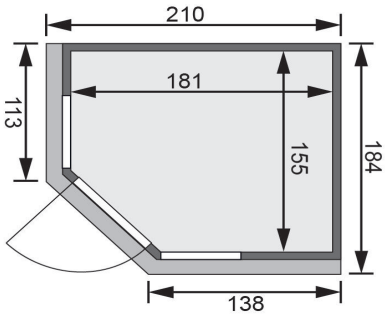
(in cm)