Produktinformation

Sauna Amelia 1
Artikel-Nr. 66748

Dachkranz	**Saunaofen**
mit Dachkranz	9 kW Ofen + integrierte Steuerung

Umbauter Raum	5,25 m³
Bank 1 Tiefe	57 cm
Kopfstütze Material	Espe
Tür Scheibenfarbe	bronziert
Position Tür und Zuluft tauschbar	nein
Spiegelbar	ja
Ofensteuerung	integrierte Steuerung
Innenmaß Höhe	192 cm
Innenmaß Breite	181 cm
Außenmaß Höhe	202 cm
Bank 2 Tiefe	57 cm
Einstiegsart	Eckeinstieg
Bauweise	vormontierte Elemente
Verpackungsmaße mm/Gewicht kg	830x460x340x38,5
Anzahl Bänke	2 Stk.
Durchgangsmaß Höhe	173 cm
Ofenschutz Tiefe	51 cm
Material	Nordische Fichte
Grundfläche	3 m²
Ofenschutz Breite	60 cm
Ofenschutz Material	nordische Fichte
Verpackungsmaße mm/Gewicht kg	2030x1220x750x323
Bank Material	Espe
Sitzplätze	4
Tür Höhe	175 cm
Ofenschutz Höhe	80 cm
Verpackungsmaße mm/Gewicht kg	1830x150x150x11
Saunadach Dämmung	42 mm
Bank 3 Tiefe	-
Saunadach Bauweise	vormontierte Elemente
Typ Ofen	9 KW interne Steuerung
Liegeplätze	2
Innenmaß Tiefe	155 cm
Türart	Ganzglastür
Durchgangsmaß Breite	64 cm
Öffnungsrichtung Tür	rechts und links anschlagbar
Außenmaß Tiefe	184 cm
Anzahl der Kopfstützen	1 Stk.
Außenmaß Breite	210 cm

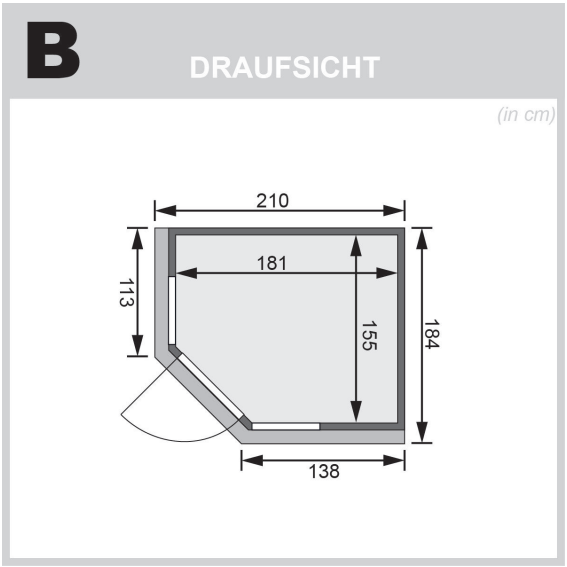

Technische Änderungen und Druckfehler vorbehalten - Maßangaben sind Zirkamaße

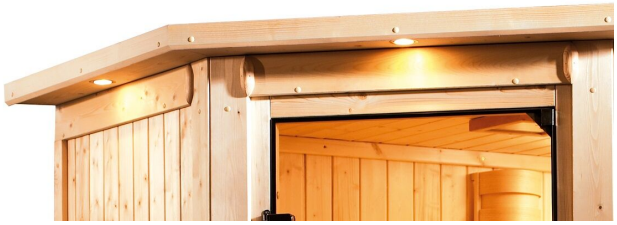

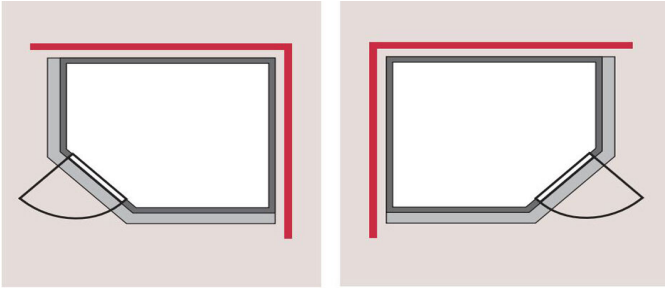

SPIEGELBARER
Aufbau möglich

Technische Änderungen und Druckfehler vorbehalten - Maßangaben sind Zirkamaße

BRONZIERTE GANZGLASTÜR

01 Türrahmen aus Massivholz

02 8 mm starkes Einscheibensicherheitsglas

03 Rechts und links anschlagbar

04 Türbeschläge justierbar

05 Bewährte Magnetverschlusstechnik