Produktinformation

Sauna Asta
Artikel-Nr. 6704

Dachkranz	Saunaofen
mit Dachkranz	9 kW Bio Ofen + Steuergerät Easy Bio

Bank 1 Tiefe	57 cm
Innenmaß Breite	216 cm
Kopfstütze Material	Espe
Liegeplätze	3
Ofenschutz Material	Espe
Tür Scheibenfarbe	bronziert
Verpackungsmaße mm/Gewicht kg	560x460x460x17
Bank 3 Tiefe	57 cm
Position Tür und Zuluft tauschbar	nein
Innenmaß Tiefe	216 cm
Außenmaß Tiefe	245 cm
Innenmaß Höhe	192 cm
Außenmaß Höhe	202 cm
Bank 2 Tiefe	57 cm
Typ Ofen	9 KW Bio externe Steuerung
Einstiegsart	Eckeinstieg
Bauweise	vormontierte Elemente
Durchgangsmaß Höhe	173 cm
Material	Nordische Fichte
Grundfläche	3,6 m^2
Spiegelbar	nein
Verpackungsmaße mm/Gewicht kg	2200x1230x600x418
Umbauter Raum	7,3 m^3
Ofensteuerung	extern Easy Bio
Sitzplätze	5
Verpackungsmaße mm/Gewicht kg	385x290x140x20
Bank Material	Espe
Tür Höhe	175 cm
Wandstärke	68 mm
Ofenschutz Höhe	59 cm
Ofenschutz Tiefe	47,4 cm
Ofenschutz Breite	61,2 cm
Saunadach Dämmung	42 mm
Saunadach Bauweise	vormontierte Elemente
Außenmaß Breite	245 cm
Türart	Ganzglastür
Anzahl Bänke	3 Stk.
Durchgangsmaß Breite	64 cm
Öffnungsrichtung Tür	rechts und links anschlagbar
Verpackungsmaße mm/Gewicht kg	325x240x120x1,5
Anzahl der Kopfstützen	1 Stk.

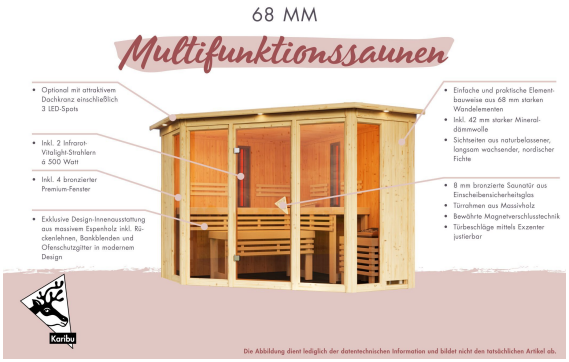

Technische Änderungen und Druckfehler vorbehalten - Maßangaben sind Zirkamaße

DACHKRANZ

01 Aus nordischer Fichte

02 7,5 Watt Strahler mit LED-Lampen

03 Individuell platzierbar

BRONZIERTE GANZGLASTÜR

01 Türrahmen aus Massivholz

02 8 mm starkes Einscheibensicher-heitsglas

03 Rechts und links anschlagbar

04 Türbeschläge justierbar

05 Bewährte Magnetverschlusstechnik

OFENSCHUTZGITTER SUPERIOR

01 Aus hochwertigem Espenholz

02 Besonders glatt gehobelt

03 Bietet optimalen Schutz

04 Exklusive Optik

Technische Änderungen und Druckfehler vorbehalten - Maßangaben sind Zirkamaße

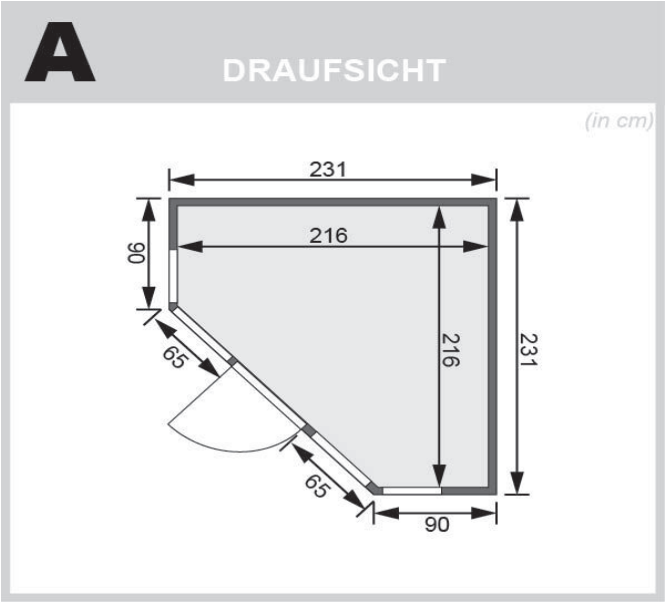

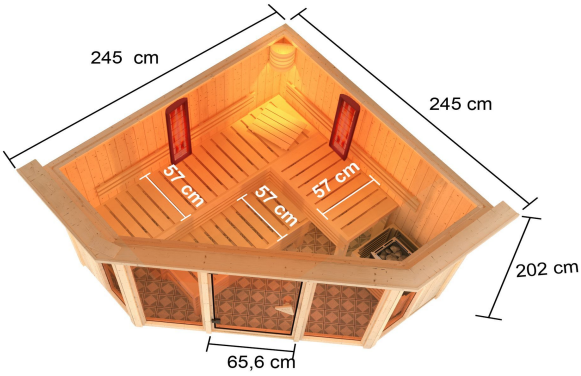

Technische Änderungen und Druckfehler vorbehalten - Maßangaben sind Zirkamaße