Produktinformation

Sauna Amara
Artikel-Nr. 71291

Saunaofen	Dachkranz
9 kW Ofen + Steuergerät Easy Finnisch	mit Dachkranz

Bank 1 Tiefe	57 cm
Kopfstütze Material	Espe
Innenmaß Tiefe	173 cm
Tür Scheibenfarbe	bronziert
Bank 3 Tiefe	52 cm
Innenmaß Breite	225 cm
Außenmaß Tiefe	198 cm
Position Tür und Zuluft tauschbar	nein
Spiegelbar	ja
Grundfläche	4 m^2
Außenmaß Höhe	213,5 cm
Verpackungsmaße mm/Gewicht kg	860x560x430x38,5
Außenmaß Breite	264 cm
Einstiegsart	Eckeinstieg
Bauweise	vormontierte Elemente
Durchgangsmaß Höhe	173 cm
Ofenschutz Tiefe	51 cm
Material	Nordische Fichte
Ofenschutz Breite	60 cm
Ofenschutz Material	nordische Fichte
Bank Material	Espe
Tür Höhe	175 cm
Ofenschutz Höhe	80 cm
Innenmaß Höhe	200 cm
Wandstärke	38 mm
Verpackungsmaße mm/Gewicht kg	2000x230x150x15,5
Saunadach Dämmung	42 mm
Verpackungsmaße mm/Gewicht kg	2340x1260x750x368,1
Saunadach Bauweise	vormontierte Elemente
Türart	Ganzglastür
Anzahl Bänke	3 Stk.
Ofensteuerung	extern Easy Finnisch
Durchgangsmaß Breite	64 cm
Öffnungsrichtung Tür	rechts und links anschlagbar
Typ Ofen	9 KW externe Steuerung
Anzahl der Kopfstützen	1 Stk.
Bank 2 Tiefe	62 cm
Umbauter Raum	6,8 m^3

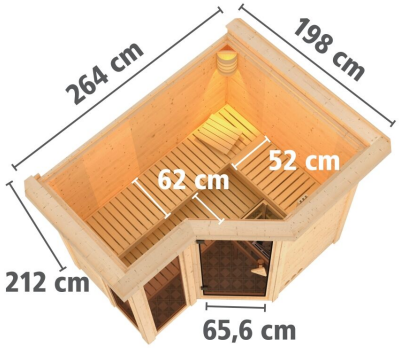

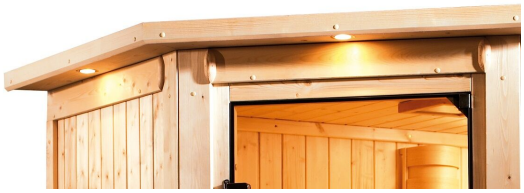

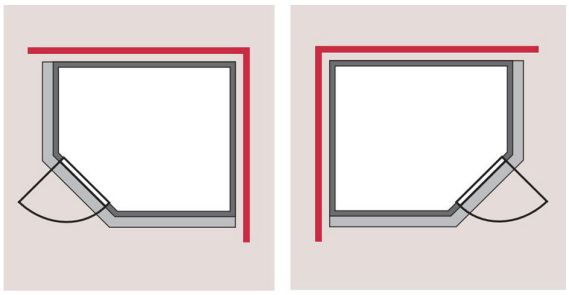

SPIEGELBARER
Aufbau möglich

38 MM
Comfort
• Optional mit attraktivem Dachkranz einschließlich 3 LED-Spots
• Modernes Steck-Schraubsystem aus 38 mm starken Bohlen
• Konstruktion aus naturbelassener, langlebiger, nordischer Fichte
• 8 mm Saunatür aus Sicherheitsglas
• Türrahmen aus Massivholz
• Bewährte Magnetverschlusstechnik
• Türbeschläge mittels Exzenter justierbar
• Inkl. Bänken aus hochwertigem Espenholz
• Extra breite Oberliege mit 62 cm Breite
• Comfort-Ofenschutz aus hochwertigem Espenholz
Karibu
Die Abbildung dient lediglich der datentechnischen Information und bildet nicht den tatsächlichen Artikel ab.

KARIBU-QUALITÄT
MADE IN GERMANY

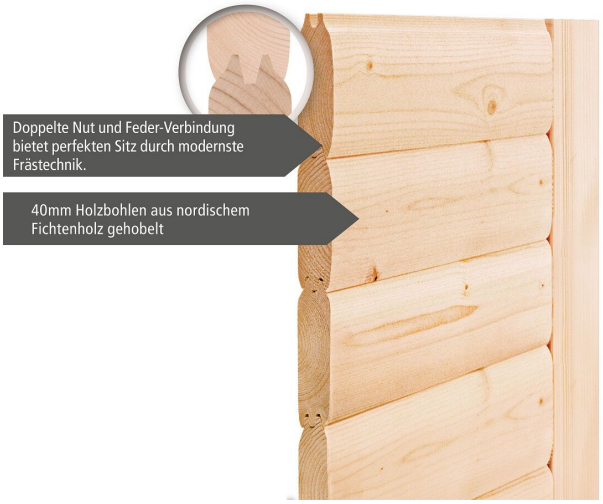
Doppelte Nut und Feder-Verbindung bietet perfekten Sitz durch modernste Frästechnik.
40mm Holzbohlen aus nordischem Fichtenholz

B

DRAUFSICHT
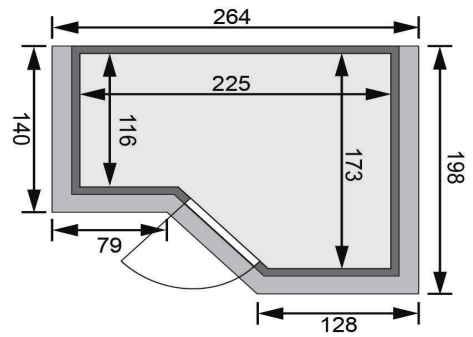
(in cm)