Produktinformation

Gartenhaus Northeim 3
Artikel-Nr. 73277

Anbaudach	Farbe
ohne Anbaudach	Naturbelassen

Verpackungsmaße mm/Gewicht kg	2300x720x270x62,8
Durchgangsmaß Höhe	170 cm
Dachbreite	346 cm
Dachneigung	6°
Tür Breite	70,5 cm
Schloss	Zylinderschloss mit 3 Schlüsseln
Dachtyp	Massivholzdach
Grundfläche	9,3 m²
Dachfläche	12,9 m²
Innenmaß Tiefe	297 cm
Tür Höhe	176,5 cm
Verpackungsmaße mm/Gewicht kg	3100x600x320x128
Material	Nordische Fichte
Sockelmaß Breite	305 cm
Firsthöhe	238 cm
Dach Materialstärke	19 mm
Außenmaß Tiefe	309 cm
Außenmaß Breite	309 cm
Seitenhöhe	189 cm
Tür Scheibe Material	Kunstglas
Schneelast	85 kg/m²
Durchgangsmaß Breite	140 cm
Wandstärke	38 mm
Dachtiefe	331,5 cm
Sockelmaß Tiefe	305 cm
Verpackungsmaße mm/Gewicht kg	3320x600x380x225
Verpackungsmaße mm/Gewicht kg	3300x1170x530x623
Dachform	Pultdach
Farbe	Naturbelassen
Umbauter Raum	19,2 m³
Innenmaß Breite	297 cm
Bedarf Dachfolie (Stk.)	3

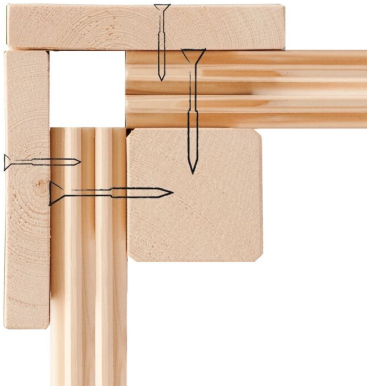

Technische Änderungen und Druckfehler vorbehalten - Maßangaben sind Zirkamaße

KDI UNTERLEGER

Fundamentplan ohne Boden (in mm)

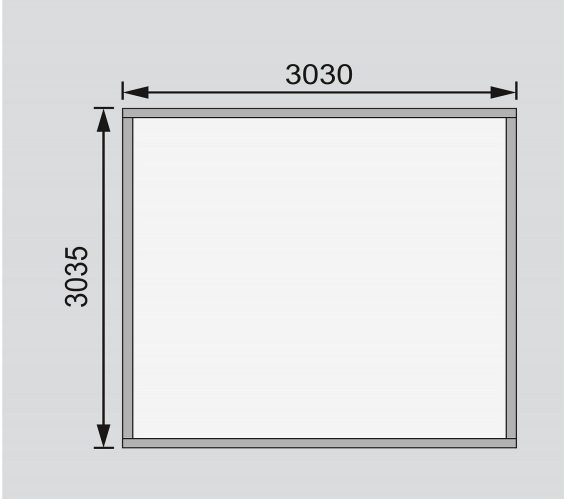

Technische Änderungen und Druckfehler vorbehalten - Maßangaben sind Zirkamaße

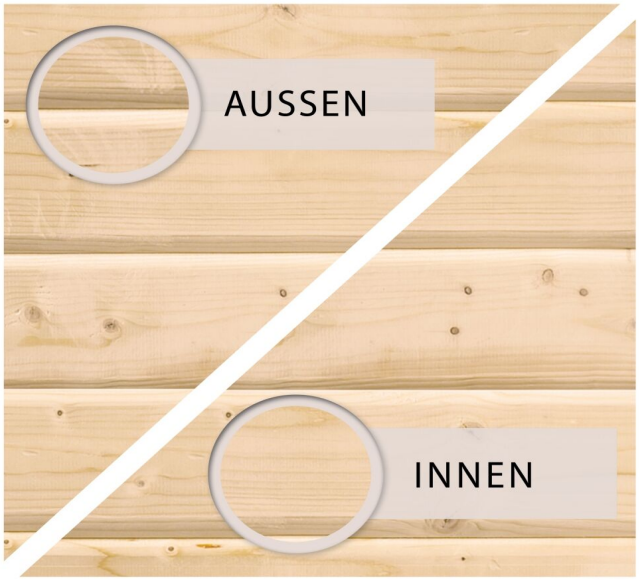
AUSSEN
INNEN

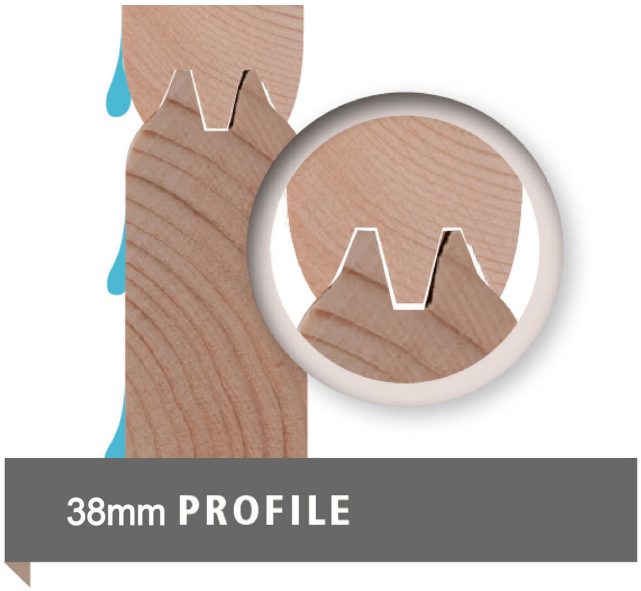
38mm PROFILE

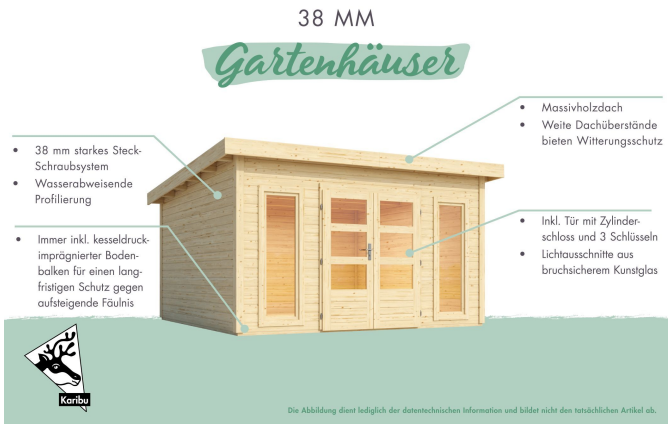
38 MM
Gartenhäuser
38 mm starkes Steck-Schraubsystem
Wasserabweisende Profilierung
Immer inkl. kesseldruck-imprägnierter Boden-balken für einen lang-fristigen Schutz gegen aufsteigende Fäulnis
Massivholzdach
Weite Dachüberstände bieten Witterungsschutz
Inkl. Tür mit Zylinder-schloss und 3 Schlüsseln
Lichtausschnitte aus bruchsicherem Kunstglas
Karibu
Die Abbildung dient lediglich der datentechnischen Information und bildet nicht den tatsächlichen Artikel ab.