Produktinformation

Sauna Larin
Artikel-Nr. 75606

Licht-Dachkranz
ohne Licht-Dachkranz

Saunatür
Graphit Ganzglastür

Saunaofen
9 kW Ofen + integrierte Steuerung

Kopfstütze Material	Espe
Außenmaß Tiefe	151 cm
Bank 1 Tiefe	52 cm
Verpackungsmaße mm/Gewicht kg	1920x800x270x44
Position Tür und Zuluft tauschbar	nein
Liegeplätze	1
Innenmaß Breite	136 cm
Umbauter Raum	3,5 m^3
Ofensteuerung	integrierte Steuerung
Innenmaß Höhe	192 cm
Außenmaß Höhe	198 cm
Einstiegsart	Eckeinstieg
Bauweise	vormontierte Elemente
Tür Scheibenfarbe	graphit
Anzahl Bänke	2 Stk.
Durchgangsmaß Höhe	173 cm
Ofenschutz Tiefe	51 cm
Material	Nordische Fichte
Spiegelbar	nein
Außenmaß Breite	151 cm
Ofenschutz Breite	60 cm
Sitzplätze	2
Ofenschutz Material	nordische Fichte
Bank Material	Espe
Tür Höhe	175 cm
Ofenschutz Höhe	80 cm
Verpackungsmaße mm/Gewicht kg	830x460x340x33,9
Wandstärke	68 mm
Innenmaß Tiefe	136 cm
Saunadach Dämmung	42 mm
Bank 3 Tiefe	-
Saunadach Bauweise	vormontierte Elemente
Grundfläche	2 m^2
Typ Ofen	9 KW interne Steuerung
Türart	Ganzglastür
Verpackungsmaße mm/Gewicht kg	2040x1230x560x205
Durchgangsmaß Breite	64 cm
Öffnungsrichtung Tür	rechts und links anschlagbar
Anzahl der Kopfstützen	1 Stk.
Bank 2 Tiefe	27 cm

5 JAHRE
HERSTELLERGARANTIE

Innenliegende
Rahmenkonstruktion
42mm starke Mineraldämmwolle
Innen- und Sichtseiten mit 12,5mm
Spezial-Softline-Profilholz

KARIBU-QUALITÄT
MADE IN GERMANY

68 MM
Classic
• Optional mit attraktivem Dachkranz einschließlich 3 LED-Spots
• Inkl. Bänken und Kopfstütze aus hochwertigem Espenholz
• Ofenschutz aus Massivholz
• Einfache und praktische Elementbauweise aus 68 mm starken Wandelementen
• Inkl. 42 mm starker Mineraldämmwolle
• Sichtseiten aus naturbelassener, langsam wachsender, nordischer Fichte
• 8 mm Saunatür aus Einscheibensicherheitsglas
• Türrahmen aus Massivholz
• Bewährte Magnetverschlusstechnik
• Türbeschläge mittels Exzenter justierbar
Kariby
Die Abbildung dient lediglich der datentechnischen Information und bildet nicht den tatsächlichen Artikel ab.

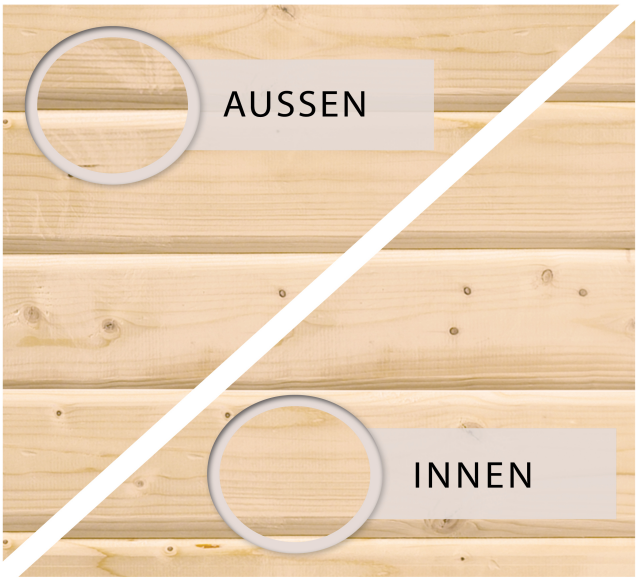
AUSSEN
INNEN

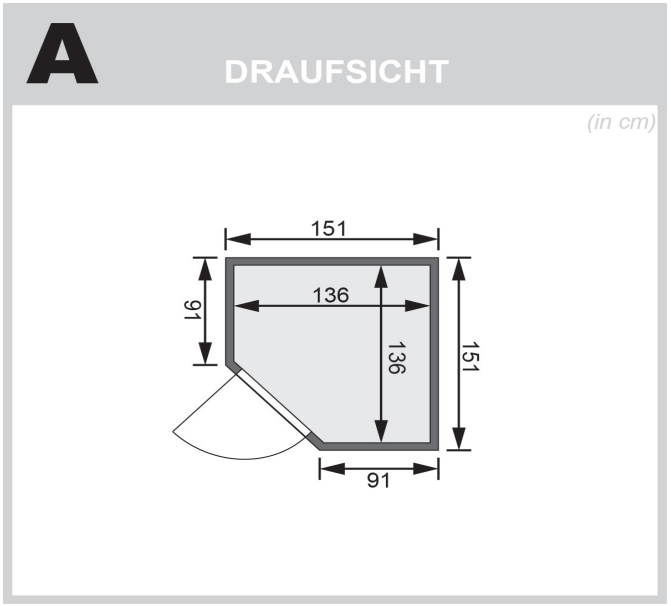
A
DRAUFSICHT
(in cm)
151
136
91
136
151
91

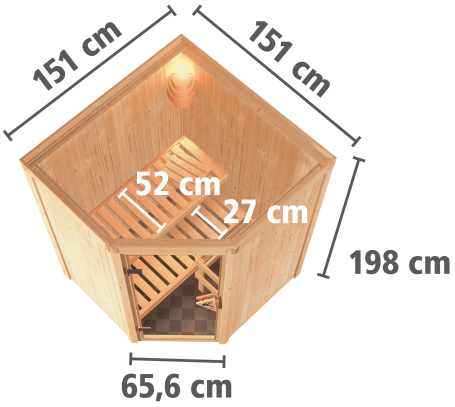

Technische Änderungen und Druckfehler vorbehalten - Maßangaben sind Zirkamaße