Produktinformation

Sauna Carin
Artikel-Nr. 75675

Saunatür
Graphit Ganzglastür

Dachkranz
mit Dachkranz

Saunaofen
ohne Ofen

Bank 1 Tiefe	57 cm
Kopfstütze Material	Espe
Verpackungsmaße mm/Gewicht kg	1920x800x270x44
Position Tür und Zuluft tauschbar	nein
Umbauter Raum	4,6 m³
Liegeplätze	1
Spiegelbar	ja
Innenmaß Höhe	192 cm
Innenmaß Breite	181 cm
Verpackungsmaße mm/Gewicht kg	2030x1200x540x300
Außenmaß Höhe	202 cm
Einstiegsart	Eckeinstieg
Bauweise	vormontierte Elemente
Tür Scheibenfarbe	graphit
Anzahl Bänke	2 Stk.
Durchgangsmaß Höhe	173 cm
Ofenschutz Tiefe	51 cm
Material	Nordische Fichte
Außenmaß Tiefe	165 cm
Verpackungsmaße mm/Gewicht kg	1920x810x270x45
Verpackungsmaße mm/Gewicht kg	1920x800x270x45
Ofenschutz Breite	60 cm
Ofenschutz Material	nordische Fichte
Verpackungsmaße mm/Gewicht kg	1920x800x290x38
Bank Material	Espe
Tür Höhe	175 cm
Ofenschutz Höhe	80 cm
Wandstärke	68 mm
Innenmaß Tiefe	136 cm
Verpackungsmaße mm/Gewicht kg	1830x150x150x11
Saunadach Dämmung	42 mm
Bank 3 Tiefe	-
Grundfläche	2,7 m²
Saunadach Bauweise	vormontierte Elemente
Türart	Ganzglastür
Sitzplätze	3
Durchgangsmaß Breite	64 cm
Öffnungsrichtung Tür	rechts und links anschlagbar
Anzahl der Kopfstützen	1 Stk.
Bank 2 Tiefe	27 cm
Außenmaß Breite	210 cm

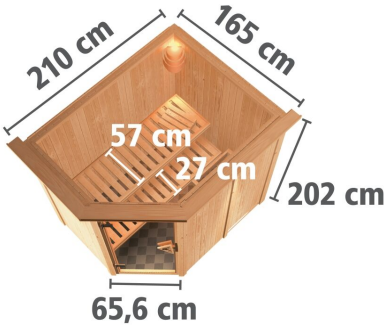

Technische Änderungen und Druckfehler vorbehalten - Maßangaben sind Zirkamaße

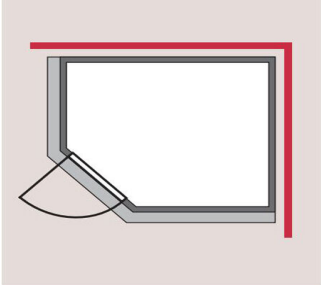

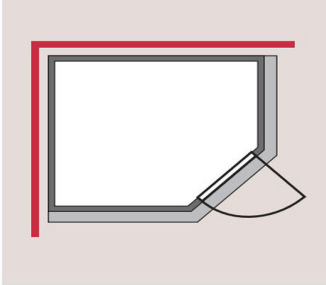

SPIEGELBARER Aufbau möglich

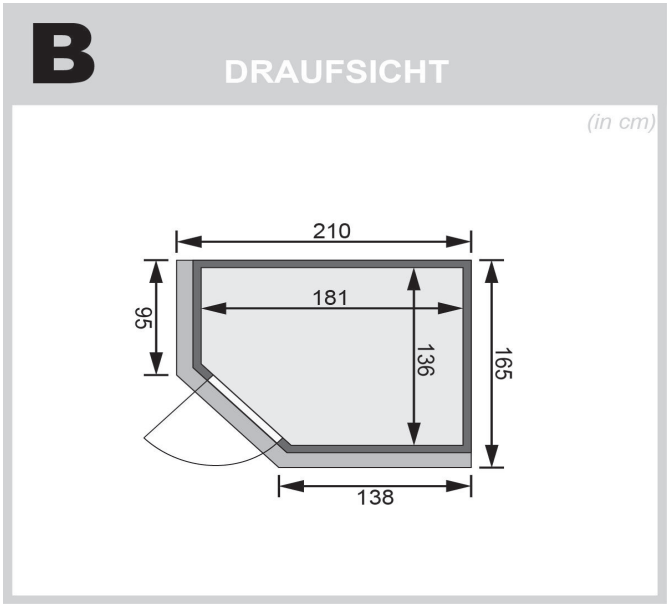

Technische Änderungen und Druckfehler vorbehalten - Maßangaben sind Zirkamaße

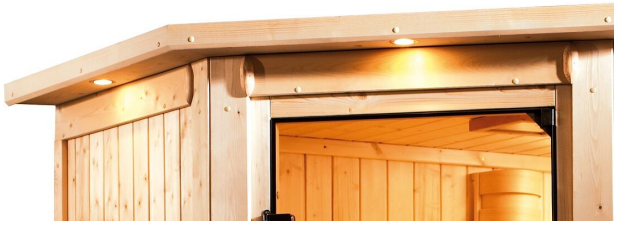

Innenliegende
Rahmenkonstruktion
42mm starke Mineraldämmwolle
Innen- und Sichtseiten mit 12,5mm
Spezial-Softline-Profilholz