## Produktinformation

# Sauna Rodin
## Artikel-Nr. 75723

| | |
|---|---|
| **Farbe** | **Dachkranz** |
| Naturbelassen | mit Dachkranz |
| **Saunatür** | **Saunaofen** |
| Energiespartür Holztür gedämmt | ohne Ofen |

| | |
|---|---|
| Bank 1 Tiefe | 57 cm |
| Verpackungsmaße mm/Gewicht kg | 560x460x460x10 |
| Kopfstütze Material | Espe |
| Grundfläche | 3,8 m² |
| Liegeplätze | 3 |
| Verpackungsmaße mm/Gewicht kg | 2030x1225x745x354 |
| Bank 3 Tiefe | 52 cm |
| Innenmaß Tiefe | 181 cm |
| Verpackungsmaße mm/Gewicht kg | 560x460x460x17 |
| Verpackungsmaße mm/Gewicht kg | 1920x800x270x44 |
| Spiegelbar | ja |
| Außenmaß Tiefe | 210 cm |
| Innenmaß Höhe | 192 cm |
| Verpackungsmaße mm/Gewicht kg | 860x560x430x38,5 |
| Innenmaß Breite | 181 cm |
| Außenmaß Höhe | 202 cm |
| Bank 2 Tiefe | 57 cm |
| Bauweise | vormontierte Elemente |
| Verpackungsmaße mm/Gewicht kg | 830x460x340x30 |
| Durchgangsmaß Höhe | 173 cm |
| Ofenschutz Tiefe | 51 cm |
| Verpackungsmaße mm/Gewicht kg | 860x560x430x35,5 |
| Material | Nordische Fichte |
| Verpackungsmaße mm/Gewicht kg | 1920x810x270x45 |
| Verpackungsmaße mm/Gewicht kg | 560x460x460x14 |
| Verpackungsmaße mm/Gewicht kg | 1920x800x270x45 |
| Verpackungsmaße mm/Gewicht kg | 860x560x430x30 |
| Ofenschutz Breite | 60 cm |
| Sitzplätze | 5 |
| Ofenschutz Material | nordische Fichte |
| Verpackungsmaße mm/Gewicht kg | 385x290x140x20 |
| Verpackungsmaße mm/Gewicht kg | 1920x800x290x38 |
| Bank Material | Espe |
| Tür Höhe | 175 cm |
| Verpackungsmaße mm/Gewicht kg | 2500x150x150x11 |
| Ofenschutz Höhe | 80 cm |
| Wandstärke | 68 mm |
| Tür Scheibenfarbe | klar |
| Position Tür und Zuluft tauschbar | ja |
| Saunadach Dämmung | 42 mm |
| Einstiegsart | Fronteinstieg |
| Saunadach Bauweise | vormontierte Elemente |
| Farbe | Naturbelassen |
| Anzahl Bänke | 3 Stk. |
| Durchgangsmaß Breite | 64 cm |
| Tür Breite | 65,6 cm |
| Öffnungsrichtung Tür | rechts und links anschlagbar |
| Umbauter Raum | 6,3 m³ |

| | |
|---|---|
| **Türart** | **Holztür mit Isolierglas, wärmegedämmt** |
| **Verpackungsmaße mm/Gewicht kg** | **325x240x120x1,5** |
| **Anzahl der Kopfstützen** | **1 Stk.** |
| **Außenmaß Breite** | **210 cm** |

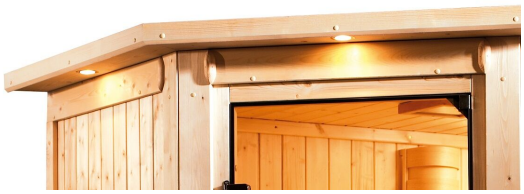

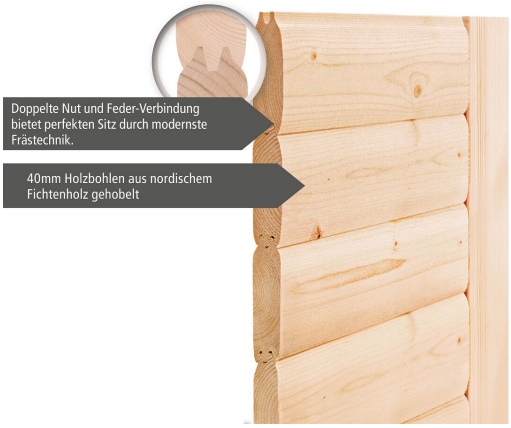

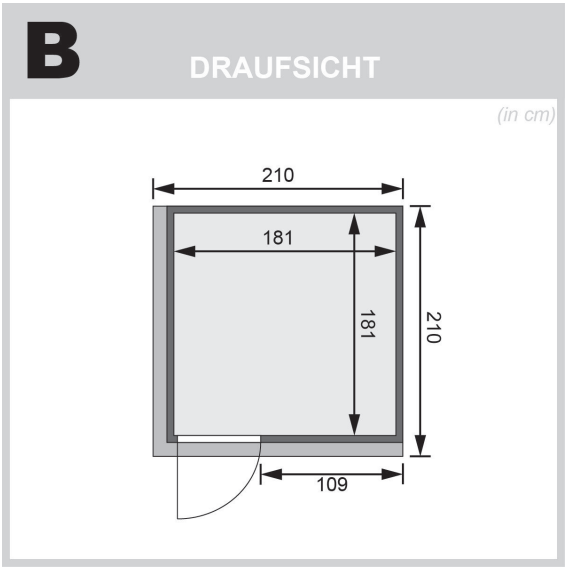

Technische Änderungen und Druckfehler vorbehalten - Maßangaben sind Zirkamaße

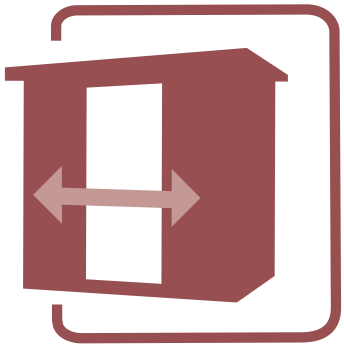

TÜRPOSITION VARIABEL

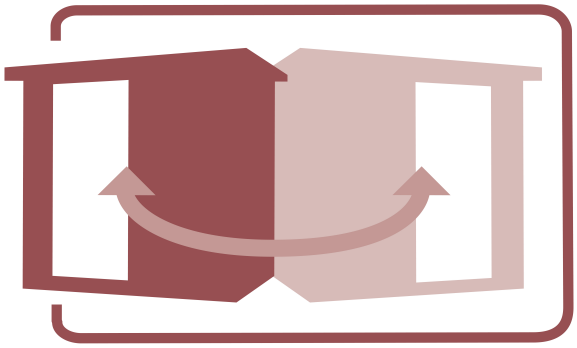

SPIEGELBARER AUFBAU MÖGLICH

## ENERGIESPARTÜR

01 Türrahmen aus Massivholz

02 Wärmegedämmte Holztür mit klarem Isolierglas

03 Rechts und links anschlagbar

04 Rollverschluss