Produktinformation

Gartenhaus Schwandorf 3
Artikel-Nr. 77740

Anbaudach	Farbe
2,40m breit inkl. Seiten- und Rückwand	Naturbelassen

Verpackungsmaße mm/Gewicht kg	2300x300x280x42
Grundfläche	4,45 m²
Seitenhöhe	202 cm
Schneelast	75 kg/m²
Wandstärke	19 mm
Dachbreite	467 cm
Dachfläche	11,3 m²
Verpackungsmaße mm/Gewicht kg	2350x1030x240x122
Tür Breite	84,3 cm
Tür Höhe	176,5 cm
Außenmaß Tiefe	217 cm
Dachtyp	Dachplatte
Außenmaß Breite	433 cm
Material	Nordische Fichte
Durchgangsmaß Breite	81,5 cm
Tür Scheibe Material	Milch-Kunstglas
Dach Materialstärke	16 mm
Verpackungsmaße mm/Gewicht kg	2390x1030x430x270
Umbauter Raum	8,1 m³
Sockelmaß Breite	209 cm
Durchgangsmaß Höhe	175 cm
Dachform	Pultdach
Dachneigung	3°
Verpackungsmaße mm/Gewicht kg	2100x300x230x35
Farbe	Naturbelassen
Sockelmaß Tiefe	213 cm
Schloss	Sicherheitsüberfalle
Firsthöhe	218 cm
Dachtiefe	238 cm
Innenmaß Breite	205 cm
Innenmaß Tiefe	209 cm
Bedarf Dachfolie (Stk.)	3

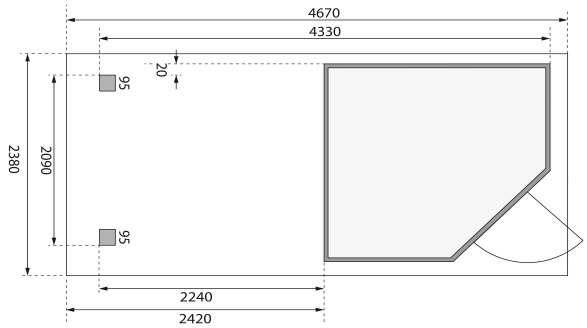

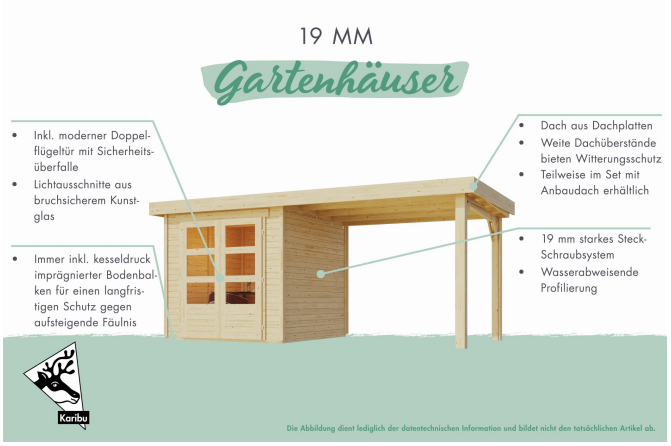

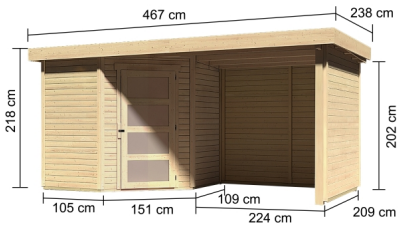

KDI UNTERLEGER

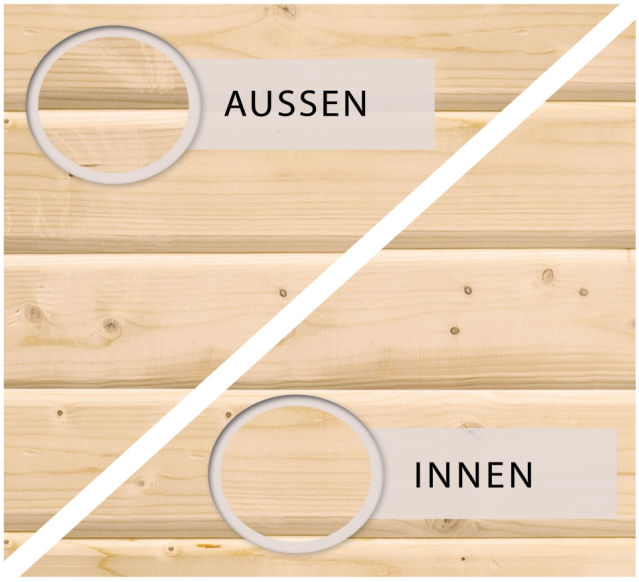
AUSSEN
INNEN

5
JAHRE
GARANTIE AUF DIE KONSTRUKTION

19mm PROFILE

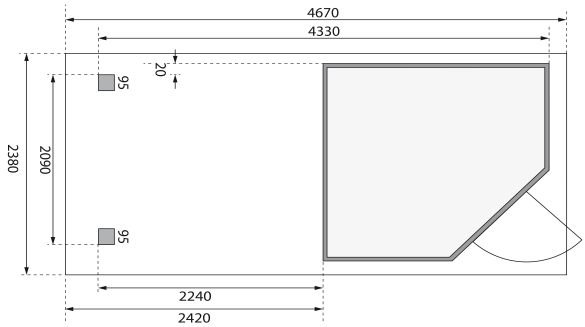

Technische Änderungen und Druckfehler vorbehalten - Maßangaben sind Zirkamaße