Produktinformation

Sauna Taurin
Artikel-Nr. 80649

Dachkranz
ohne Dachkranz

Saunatür
Graphit Ganzglastür

Saunaofen
ohne Ofen

Kopfstütze Material	Espe
Außenmaß Tiefe	151 cm
Grundfläche	2,3 m²
Verpackungsmaße mm/Gewicht kg	2010x1230x700x258
Bank 1 Tiefe	52 cm
Verpackungsmaße mm/Gewicht kg	1920x800x270x44
Innenmaß Breite	155 cm
Position Tür und Zuluft tauschbar	nein
Liegeplätze	1
Umbauter Raum	3,7 m³
Innenmaß Höhe	192 cm
Außenmaß Höhe	198 cm
Einstiegsart	Eckeinstieg
Bauweise	vormontierte Elemente
Tür Scheibenfarbe	graphit
Anzahl Bänke	2 Stk.
Durchgangsmaß Höhe	173 cm
Ofenschutz Tiefe	51 cm
Material	Nordische Fichte
Verpackungsmaße mm/Gewicht kg	1920x810x270x45
Spiegelbar	nein
Verpackungsmaße mm/Gewicht kg	1920x800x270x45
Ofenschutz Breite	60 cm
Sitzplätze	2
Ofenschutz Material	nordische Fichte
Verpackungsmaße mm/Gewicht kg	1920x800x290x38
Bank Material	Espe
Außenmaß Breite	170 cm
Tür Höhe	175 cm
Ofenschutz Höhe	80 cm
Wandstärke	68 mm
Innenmaß Tiefe	136 cm
Verpackungsmaße mm/Gewicht kg	1830x150x150x11
Saunadach Dämmung	42 mm
Bank 3 Tiefe	-
Saunadach Bauweise	vormontierte Elemente
Türart	Ganzglastür
Durchgangsmaß Breite	64 cm
Öffnungsrichtung Tür	rechts und links anschlagbar
Anzahl der Kopfstützen	1 Stk.
Bank 2 Tiefe	27 cm

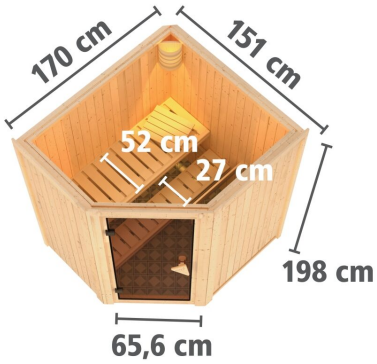

Technische Änderungen und Druckfehler vorbehalten - Maßangaben sind Zirkamaße

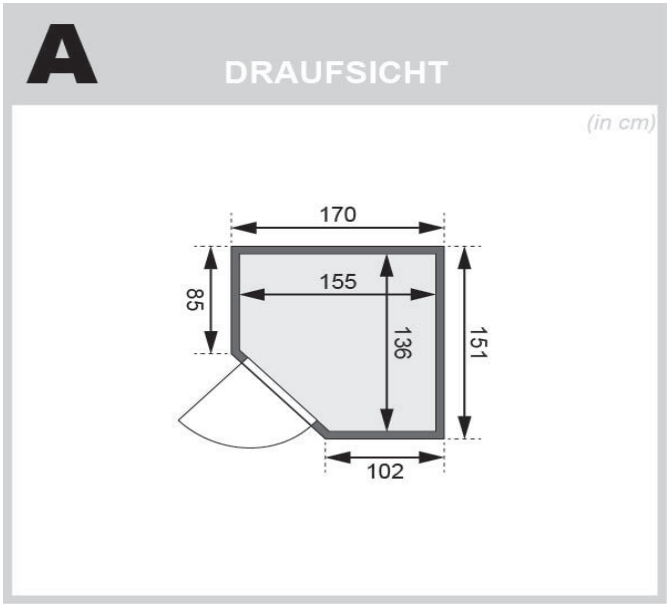

Technische Änderungen und Druckfehler vorbehalten - Maßangaben sind Zirkamaße