Produktinformation

Sauna Variado
Artikel-Nr. 80683

Saunatür
Graphit Ganzglastür

Licht-Dachkranz
mit Licht-Dachkranz

Saunaofen
ohne Ofen

Bank 1 Tiefe	57 cm
Kopfstütze Material	Espe
Innenmaß Tiefe	103 cm
Bank 2 Tiefe	-
Umbauter Raum	3,8 m³
Grundfläche	2,4 m²
Verpackungsmaße mm/Gewicht kg	1920x800x270x44
Liegeplätze	1
Spiegelbar	ja
Innenmaß Höhe	192 cm
Innenmaß Breite	181 cm
Außenmaß Höhe	198 cm
Verpackungsmaße mm/Gewicht kg	2020x1230x590x250
Bauweise	vormontierte Elemente
Tür Scheibenfarbe	graphit
Durchgangsmaß Höhe	173 cm
Ofenschutz Tiefe	51 cm
Material	Nordische Fichte
Verpackungsmaße mm/Gewicht kg	1920x810x270x45
Anzahl Bänke	1 Stk.
Verpackungsmaße mm/Gewicht kg	1920x800x270x45
Ofenschutz Breite	60 cm
Sitzplätze	2
Ofenschutz Material	nordische Fichte
Verpackungsmaße mm/Gewicht kg	1920x800x290x38
Bank Material	Espe
Tür Höhe	175 cm
Verpackungsmaße mm/Gewicht kg	2500x150x150x11
Ofenschutz Höhe	80 cm
Außenmaß Tiefe	118 cm
Außenmaß Breite	196 cm
Wandstärke	68 mm
Position Tür und Zuluft tauschbar	ja
Saunadach Dämmung	42 mm
Bank 3 Tiefe	-
Einstiegsart	Fronteinstieg
Saunadach Bauweise	vormontierte Elemente
Türart	Ganzglastür
Durchgangsmaß Breite	64 cm
Öffnungsrichtung Tür	rechts und links anschlagbar
Anzahl der Kopfstützen	1 Stk.

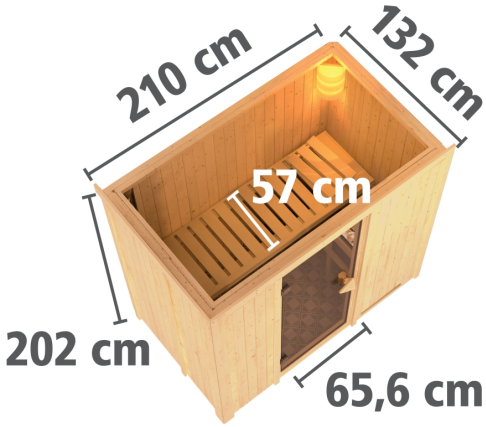
210 cm
132 cm
57 cm
202 cm
65,6 cm

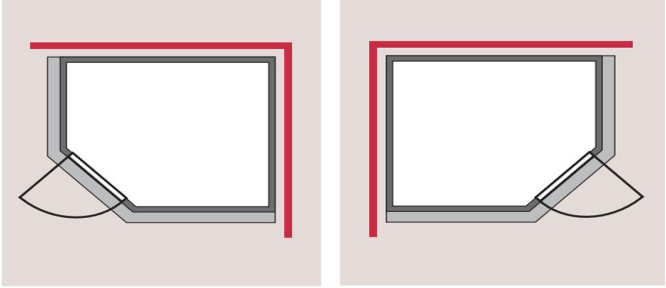

SPIEGELBARER Aufbau möglich

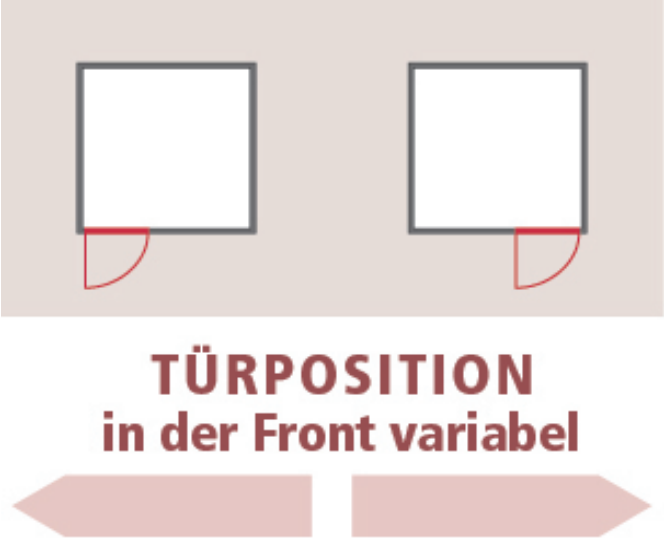

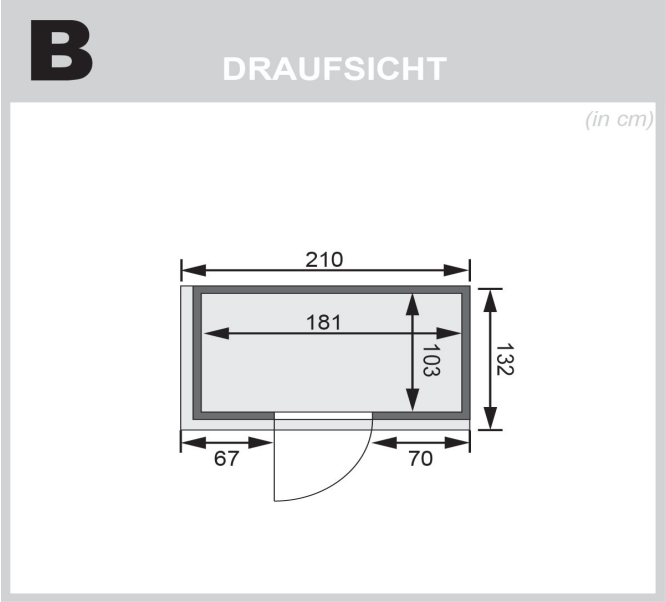

Technische Änderungen und Druckfehler vorbehalten - Maßangaben sind Zirkamaße