Produktinformation

Gartenhaus Venlo C
Artikel-Nr. 82599

Anbaudach	Farbe
ohne Anbaudach	Terragrau

Grundfläche	5,76 m²
Seitenhöhe	195 cm
Tür Breite	70,5 cm
Dachtiefe	262 cm
Wandstärke	19 mm
Innenmaß Tiefe	238 cm
Dachfläche	6,8 m²
Verpackungsmaße mm/Gewicht kg	2400x1020x450x324
Tür Höhe	176,5 cm
Dachtyp	Dachplatte
Material	Nordische Fichte
Sockelmaß Tiefe	242 cm
Innenmaß Breite	234 cm
Dachbreite	266 cm
Dach Materialstärke	16 mm
Firsthöhe	211 cm
Außenmaß Breite	242 cm
Außenmaß Tiefe	246 cm
Tür Scheibe Material	Kunstglas
Schneelast	85 kg/m²
Bedarf Dachfolie (Stk.)	2
Durchgangsmaß Breite	139 cm
Durchgangsmaß Höhe	175 cm
Sockelmaß Breite	238 cm
Dachform	Flachdach
Umbauter Raum	11,5 m³
Dachneigung	3°
Schloss	Sicherheitsüberfalle
Farbe	Terragrau

Fundamentplan ohne Boden (in mm)

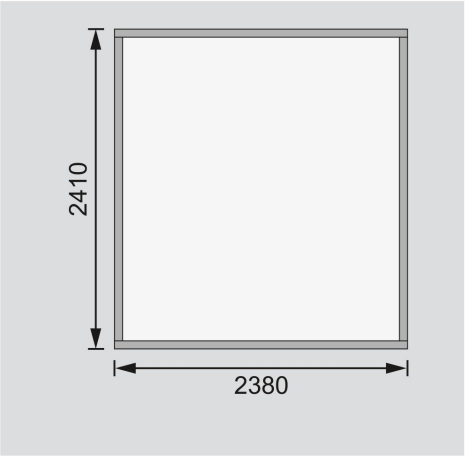

KDI UNTERLEGER

Technische Änderungen und Druckfehler vorbehalten - Maßangaben sind Zirkamaße

5
JAHRE
GARANTIE AUF DIE KONSTRUKTION

19mm PROFILE