Produktinformation

Gartenhaus Venlo E
Artikel-Nr. 82603

Anbaudach	Farbe
ohne Anbaudach	Terragrau

Seitenhöhe	195 cm
Sockelmaß Breite	298 cm
Dachfläche	8,6 m²
Tür Breite	70,5 cm
Dachtiefe	262 cm
Wandstärke	19 mm
Innenmaß Tiefe	238 cm
Tür Höhe	176,5 cm
Dachtyp	Dachplatte
Material	Nordische Fichte
Grundfläche	7,21 m²
Sockelmaß Tiefe	242 cm
Innenmaß Breite	294 cm
Dach Materialstärke	16 mm
Firsthöhe	211 cm
Außenmaß Tiefe	246 cm
Verpackungsmaße mm/Gewicht kg	3000x1030x460x378
Tür Scheibe Material	Kunstglas
Schneelast	85 kg/m²
Bedarf Dachfolie (Stk.)	2
Durchgangsmaß Breite	139 cm
Durchgangsmaß Höhe	175 cm
Dachform	Flachdach
Dachneigung	3°
Außenmaß Breite	302 cm
Schloss	Sicherheitsüberfalle
Umbauter Raum	8,6 m³
Farbe	Terragrau
Dachbreite	330 cm

Fundamentplan ohne Boden (in mm)

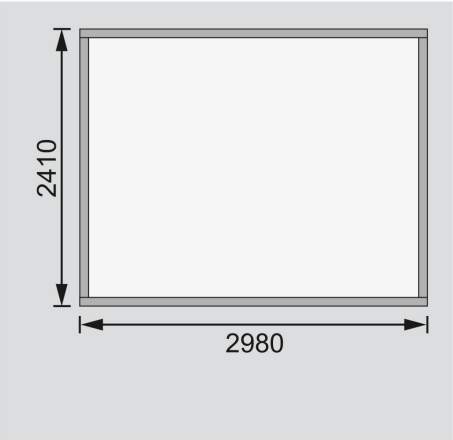

KDI UNTERLEGER

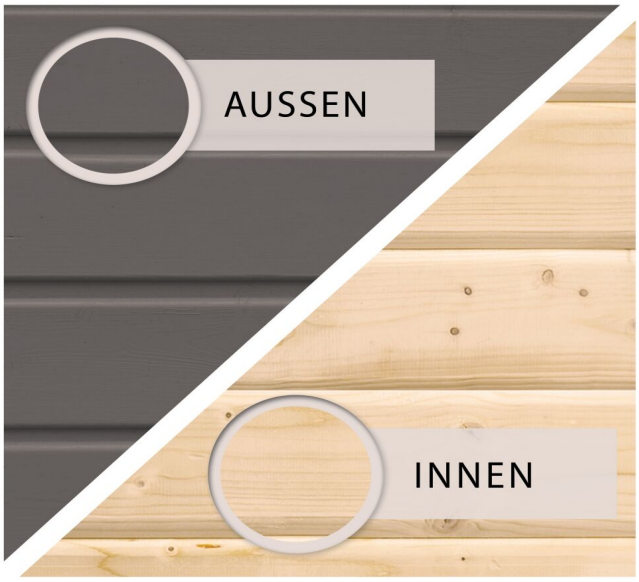

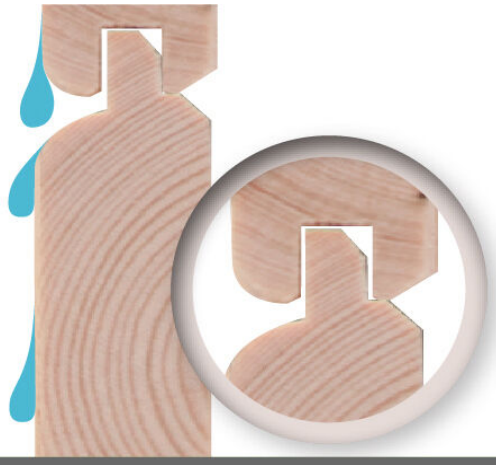

19mm PROFILE

Technische Änderungen und Druckfehler vorbehalten - Maßangaben sind Zirkamaße