Produktinformation

Gartenhaus Retola 5
Artikel-Nr. 82964

Anbaudach	Farbe
ohne Anbaudach	Naturbelassen

Seitenhöhe	195 cm
Sockelmaß Breite	298 cm
Tür Breite	70,5 cm
Wandstärke	19 mm
Verpackungsmaße mm/Gewicht kg	2985x1030x465x370
Tür Höhe	176,5 cm
Außenmaß Tiefe	217 cm
Dachtyp	Dachplatte
Verpackungsmaße mm/Gewicht kg	2390x1030x260x130
Material	Nordische Fichte
Dachfläche	9,3 m^2
Grundfläche	7,94 m^2
Umbauter Raum	12,8 m^3
Innenmaß Breite	294 cm
Dach Materialstärke	16 mm
Firsthöhe	211 cm
Tür Scheibe Material	Kunstglas
Schneelast	85 kg/m^2
Durchgangsmaß Breite	139 cm
Durchgangsmaß Höhe	175 cm
Dachform	Flachdach
Dachneigung	3°
Farbe	Naturbelassen
Außenmaß Breite	377 cm
Sockelmaß Tiefe	213 cm
Schloss	Sicherheitsüberfalle
Dachtiefe	238 cm
Dachbreite	404 cm
Innenmaß Tiefe	209 cm
Bedarf Dachfolie (Stk.)	3

19 MM WANDPROFIL

01 Aus nordischer Fichte gehobelt

02 Perfekte Fräsung

03 Perfekter Sitz

04 Wasserabweisende Profilierung

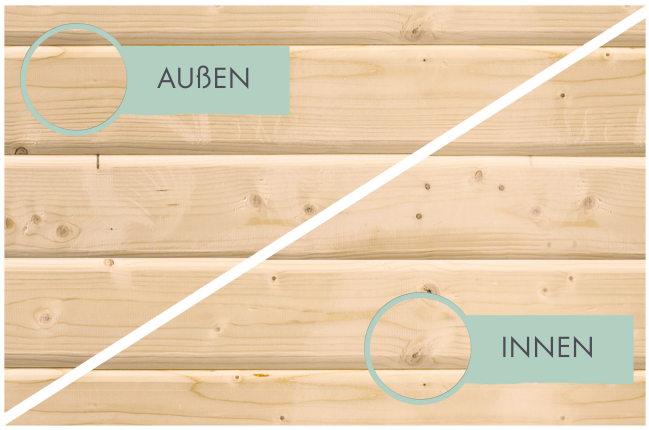

Fundamentplan ohne Boden (in mm)

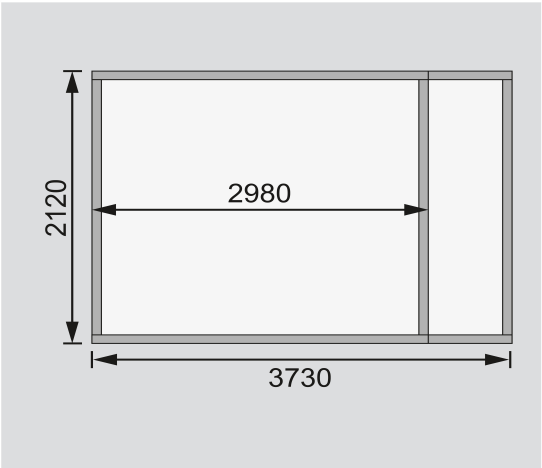

MADE IN GERMANY

KARIBU-QUALITÄT

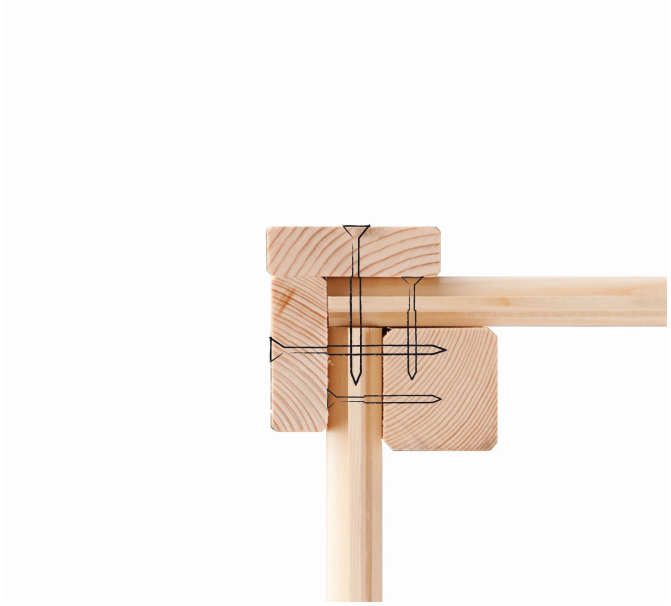

SCHUTZ DURCH KDI

KDI-UNTERLEGER

01 Aus nordischen Kiefernhölzern

02 Kesseldruckimprägnierte Bodenbalken

03 Bieten einen langfristigen Schutz gegen aufsteigende Fäulnis

04 40 x 60 mm Bodenbalken

5 JAHRE

GARANTIE AUF DIE KONSTRUKTION

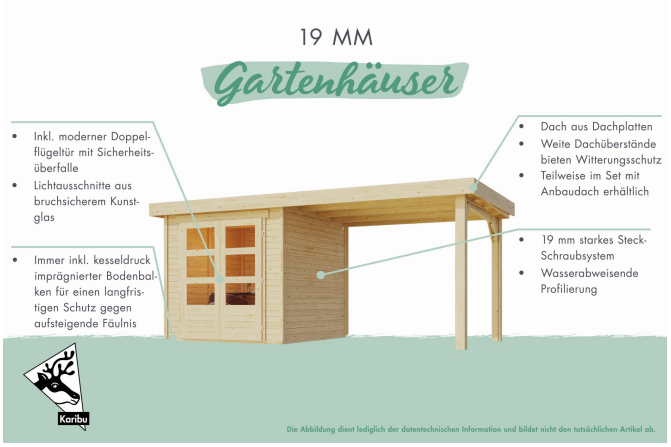

Technische Änderungen und Druckfehler vorbehalten - Maßangaben sind Zirkamaße