Produktinformation

Gartenhaus Retola 6
Artikel-Nr. 82968

Anbaudach	Farbe
2,40m breit	Naturbelassen

Seitenhöhe	195 cm
Grundfläche	9,03 m²
Dachbreite	629 cm
Sockelmaß Breite	298 cm
Tür Breite	70,5 cm
Dachtiefe	262 cm
Wandstärke	19 mm
Innenmaß Tiefe	238 cm
Verpackungsmaße mm/Gewicht kg	2390x1030x280x141
Tür Höhe	176,5 cm
Dachtyp	Dachplatte
Verpackungsmaße mm/Gewicht kg	2500x1030x240x130
Material	Nordische Fichte
Dachfläche	16,6 m²
Sockelmaß Tiefe	242 cm
Innenmaß Breite	294 cm
Dach Materialstärke	16 mm
Firsthöhe	211 cm
Außenmaß Tiefe	246 cm
Verpackungsmaße mm/Gewicht kg	3000x1030x460x378
Tür Scheibe Material	Kunstglas
Schneelast	85 kg/m²
Umbauter Raum	18,3 m³
Durchgangsmaß Breite	139 cm
Durchgangsmaß Höhe	175 cm
Dachform	Flachdach
Dachneigung	3°
Farbe	Naturbelassen
Bedarf Dachfolie (Stk.)	4
Schloss	Sicherheitsüberfalle
Außenmaß Breite	597 cm

KDI-UNTERLEGER

01 Aus nordischen Kiefernhölzern

02 Kesseldruckimprägnierte Bodenbalken

03 Bieten einen langfristigen Schutz gegen aufsteigende Fäulnis

04 40 x 60 mm Bodenbalken

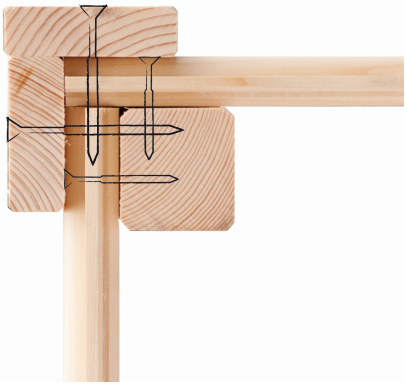

DOPPELFLÜGELTÜR

01 Unbehandelt

02 Inkl. Sicherheitsüberfalle

03 Fenster aus bruchsicherem Kunstglas

5 JAHRE GARANTIE AUF DIE KONSTRUKTION

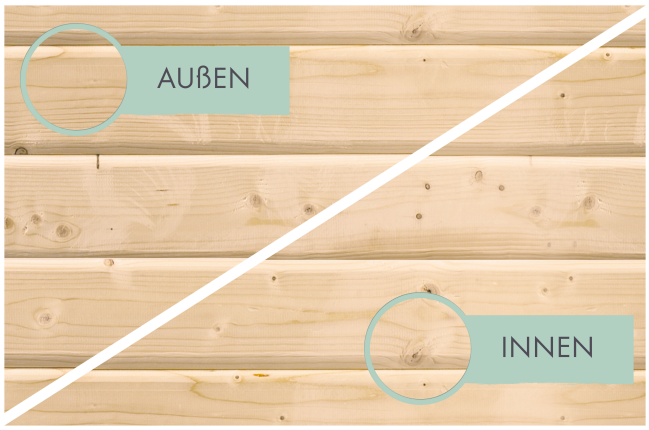

19 MM WANDPROFIL

01 Aus nordischer Fichte gehobelt

02 Perfekte Fräsung

03 Perfekter Sitz

04 Wasserabweisende Profilierung

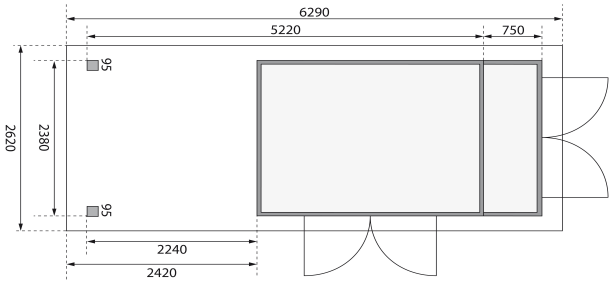

MADE IN GERMANY

KARIBU-QUALITÄT

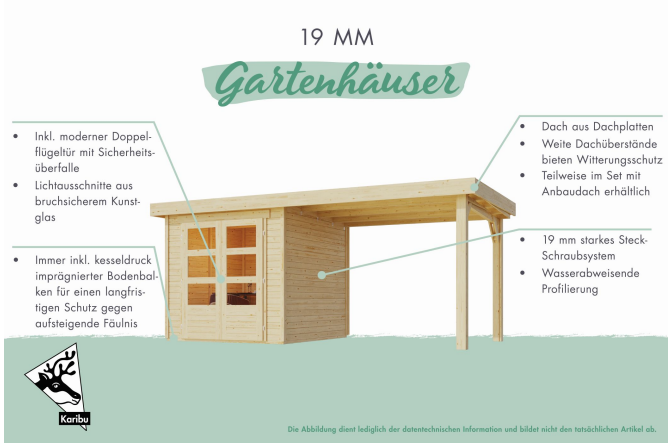

Fundamentplan ohne Boden (in mm)

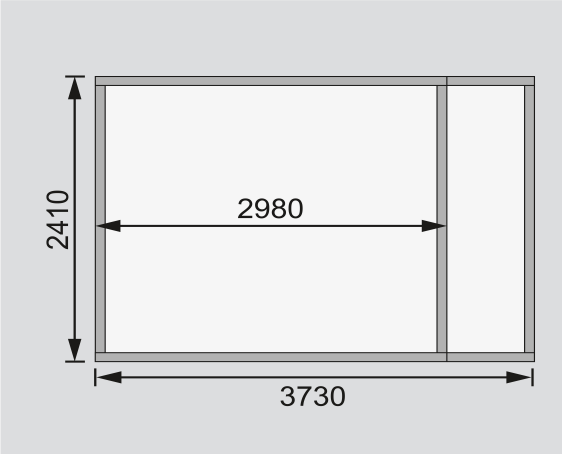

Technische Änderungen und Druckfehler vorbehalten - Maßangaben sind Zirkamaße