Produktinformation

Sauna Rodin
Artikel-Nr. 85618

Saunatür	**Farbe**
Klare Ganzglastür	Naturbelassen
Licht-Dachkranz	**Saunaofen**
mit Licht-Dachkranz	9 kW Bio Ofen + Steuergerät Easy Bio

Bank 1 Tiefe	57 cm
Verpackungsmaße mm/Gewicht kg	560x460x460x10
Kopfstütze Material	Espe
Grundfläche	3,8 m²
Liegeplätze	3
Verpackungsmaße mm/Gewicht kg	2030x1225x745x354
Bank 3 Tiefe	52 cm
Innenmaß Tiefe	181 cm
Verpackungsmaße mm/Gewicht kg	560x460x460x17
Verpackungsmaße mm/Gewicht kg	1920x800x270x44
Spiegelbar	ja
Außenmaß Tiefe	210 cm
Innenmaß Höhe	192 cm
Verpackungsmaße mm/Gewicht kg	860x560x430x38,5
Innenmaß Breite	181 cm
Außenmaß Höhe	202 cm
Bank 2 Tiefe	57 cm
Typ Ofen	9 KW Bio externe Steuerung
Bauweise	vormontierte Elemente
Verpackungsmaße mm/Gewicht kg	830x460x340x30
Durchgangsmaß Höhe	173 cm
Ofenschutz Tiefe	51 cm
Verpackungsmaße mm/Gewicht kg	860x560x430x35,5
Material	Nordische Fichte
Verpackungsmaße mm/Gewicht kg	1920x810x270x45
Verpackungsmaße mm/Gewicht kg	560x460x460x14
Verpackungsmaße mm/Gewicht kg	1920x800x270x45
Verpackungsmaße mm/Gewicht kg	860x560x430x30
Ofensteuerung	extern Easy Bio
Ofenschutz Breite	60 cm
Sitzplätze	5
Ofenschutz Material	nordische Fichte
Verpackungsmaße mm/Gewicht kg	385x290x140x20
Verpackungsmaße mm/Gewicht kg	1920x800x290x38
Bank Material	Espe
Tür Höhe	175 cm
Verpackungsmaße mm/Gewicht kg	2500x150x150x11
Ofenschutz Höhe	80 cm
Tür Scheibenfarbe	klar
Position Tür und Zuluft tauschbar	ja
Saunadach Dämmung	42 mm
Einstiegsart	Fronteinstieg
Saunadach Bauweise	vormontierte Elemente
Farbe	Naturbelassen
Anzahl Bänke	3 Stk.
Durchgangsmaß Breite	64 cm
Tür Breite	65,6 cm

Öffnungsrichtung Tür	**rechts und links anschlagbar**
Umbauter Raum	**6,3 m^3**
Türart	**Holztür mit Isolierglas, wärmegedämmt**
Verpackungsmaße mm/Gewicht kg	**325x240x120x1,5**
Anzahl der Kopfstützen	**1 Stk.**
Außenmaß Breite	**210 cm**

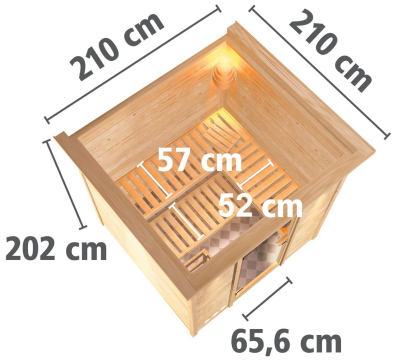

Nutzfläche der unteren Liegen kann baulich bedingt geringer ausfallen.

68 MM ELEMENT-BAUWEISE

01 Einfache Montage

02 Innenliegende Rahmenkonstruktion

03 42 mm starke Mineraldämmwolle

04 Innen- und Sichtseiten mit 12,5 mm Spezial-Softline-Profilholz

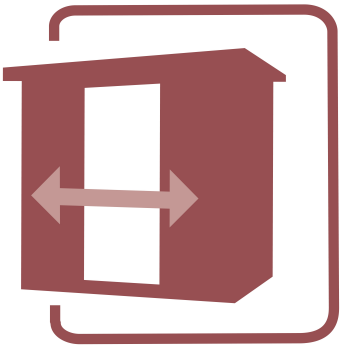

TÜRPOSITION VARIABEL

B DRAUFSICHT

(in cm)

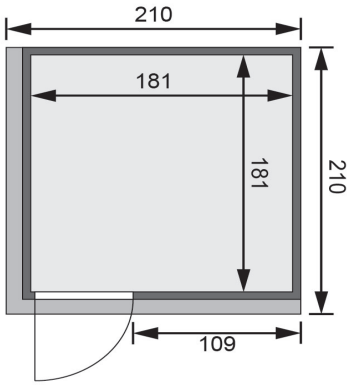

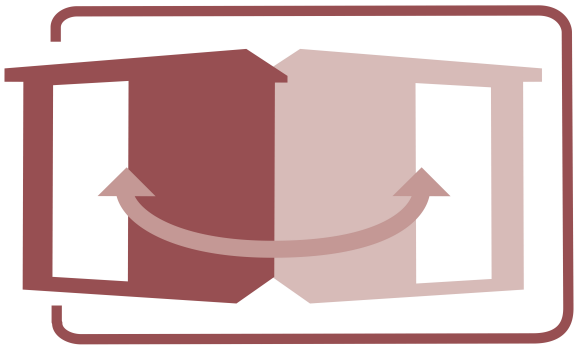

SPIEGELBARER AUFBAU MÖGLICH

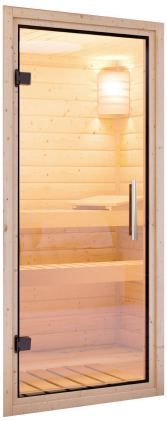

KLARGLAS GANZGLASTÜR

01 Türrahmen aus Massivholz

02 8 mm starkes Einscheibensicher-heitsglas

03 Rechts und links anschlagbar

04 Türbeschläge justierbar

05 Bewährte Magnetverschlusstechnik

Technische Änderungen und Druckfehler vorbehalten - Maßangaben sind Zirkamaße