Produktinformation

Sauna Minja
Artikel-Nr. 85772

Saunaofen **Dachkranz**

3,6 kW Ofen + Steuergerät Easy Bio mit Dachkranz

Saunatür

Energiespartür

Kopfstütze Material	Espe
Grundfläche	2,3 m²
Umbauter Raum	3,8 m³
Bank 1 Tiefe	52 cm
Spiegelbar	ja
Innenmaß Breite	136 cm
Außenmaß Breite	165 cm
Innenmaß Höhe	192 cm
Außenmaß Höhe	202 cm
Bauweise	vormontierte Elemente
Anzahl Bänke	2 Stk.
Durchgangsmaß Höhe	173 cm
Ofenschutz Tiefe	51 cm
Material	Nordische Fichte
Außenmaß Tiefe	165 cm
Verpackungsmaße mm/Gewicht kg	880x570x440x30,6
Verpackungsmaße mm/Gewicht kg	1920x810x270x45
Verpackungsmaße mm/Gewicht kg	2020x1200x650x250
Ofensteuerung	extern Easy Bio
Ofenschutz Breite	60 cm
Ofenschutz Material	nordische Fichte
Bank Material	Espe
Tür Höhe	175 cm
Ofenschutz Höhe	80 cm
Innenmaß Tiefe	136 cm
Tür Scheibenfarbe	klar
Position Tür und Zuluft tauschbar	ja
Saunadach Dämmung	42 mm
Bank 3 Tiefe	-
Einstiegsart	Fronteinstieg
Saunadach Bauweise	vormontierte Elemente
Durchgangsmaß Breite	64 cm
Öffnungsrichtung Tür	rechts und links anschlagbar
Typ Ofen	Plug & Play 3,6 KW - Bio externe Steuerung
Türart	Holztür mit Isolierglas, wärmegedämmt
Anzahl der Kopfstützen	1 Stk.
Bank 2 Tiefe	27 cm

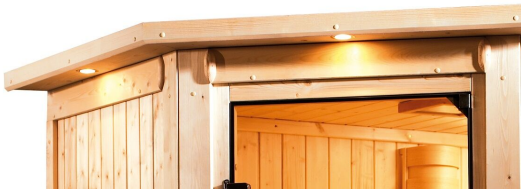

Technische Änderungen und Druckfehler vorbehalten - Maßangaben sind Zirkamaße

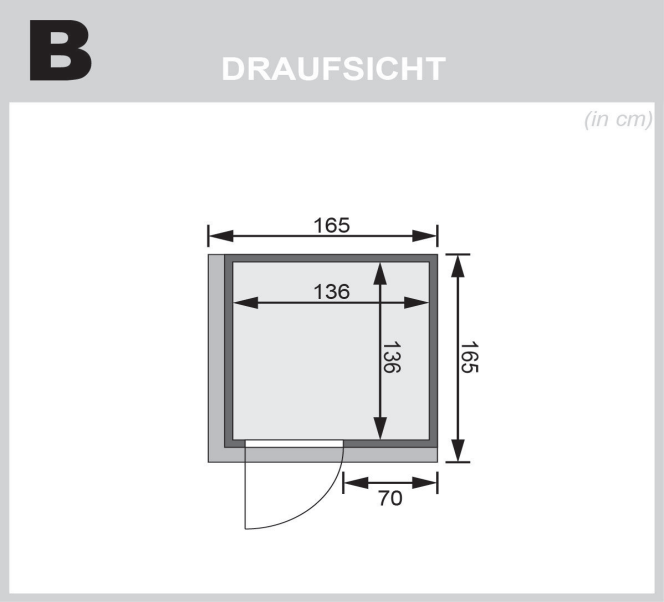

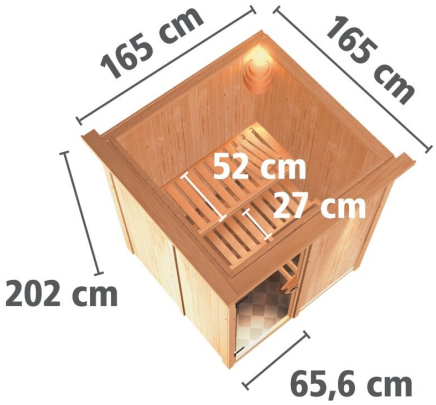

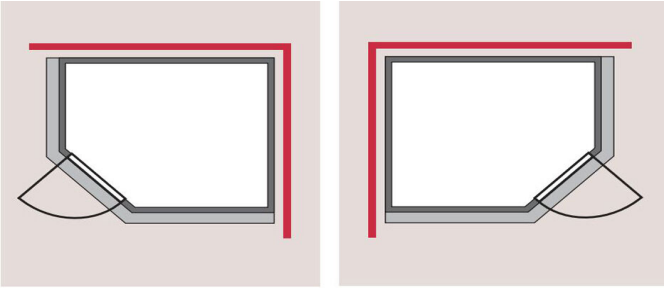

SPIEGELBARER
Aufbau möglich

Technische Änderungen und Druckfehler vorbehalten - Maßangaben sind Zirkamaße

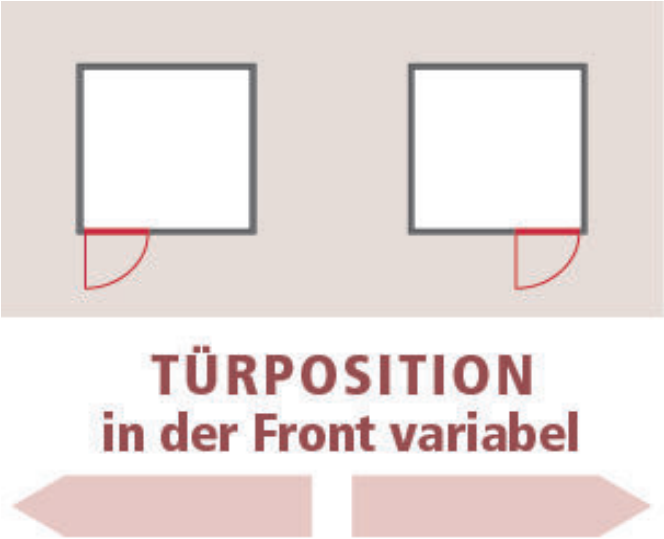
TÜRPOSITION
in der Front variabel