Produktinformation

Sauna Nanja
Artikel-Nr. 85840

Saunatür
Klare Ganzglastür

Saunaofen
3,6 kW Ofen + Steuergerät Easy Finnisch

Licht-Dachkranz
mit Licht-Dachkranz

Kopfstütze Material	Espe
Bank 1 Tiefe	52 cm
Position Tür und Zuluft tauschbar	nein
Liegeplätze	1
Innenmaß Breite	136 cm
Umbauter Raum	3,5 m³
Außenmaß Breite	165 cm
Innenmaß Höhe	192 cm
Außenmaß Höhe	202 cm
Einstiegsart	Eckeinstieg
Bauweise	vormontierte Elemente
Anzahl Bänke	2 Stk.
Durchgangsmaß Höhe	173 cm
Ofenschutz Tiefe	51 cm
Material	Nordische Fichte
Außenmaß Tiefe	165 cm
Verpackungsmaße mm/Gewicht kg	880x570x440x30,6
Spiegelbar	nein
Ofenschutz Breite	60 cm
Sitzplätze	2
Ofenschutz Material	nordische Fichte
Verpackungsmaße mm/Gewicht kg	1920x800x290x38
Bank Material	Espe
Tür Höhe	175 cm
Ofenschutz Höhe	80 cm
Typ Ofen	Plug & Play 3,6 KW externe Steuerung
Innenmaß Tiefe	136 cm
Verpackungsmaße mm/Gewicht kg	1830x150x150x11
Tür Scheibenfarbe	klar
Saunadach Dämmung	42 mm
Bank 3 Tiefe	-
Saunadach Bauweise	vormontierte Elemente
Grundfläche	2 m²
Türart	Ganzglastür
Verpackungsmaße mm/Gewicht kg	2040x1230x560x205
Ofensteuerung	extern Easy Finnisch
Durchgangsmaß Breite	64 cm
Öffnungsrichtung Tür	rechts und links anschlagbar
Anzahl der Kopfstützen	1 Stk.
Bank 2 Tiefe	27 cm

5 JAHRE
HERSTELLERGARANTIE

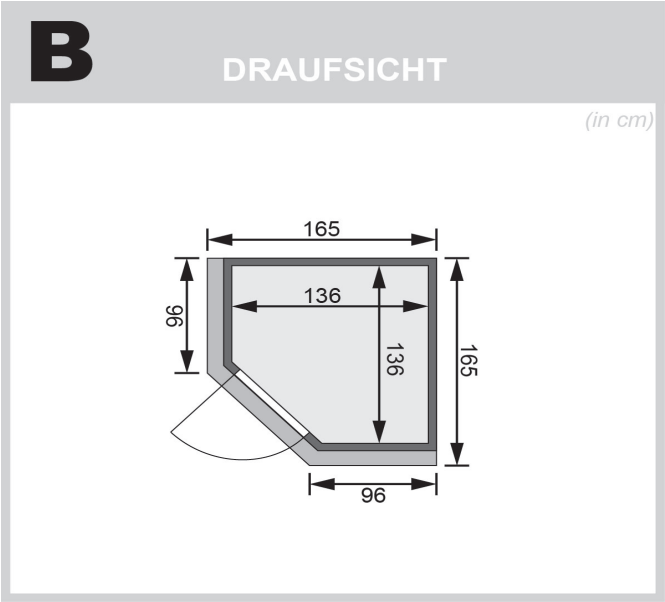
B
DRAUFSICHT
(in cm)
165
136
96
136
165
96

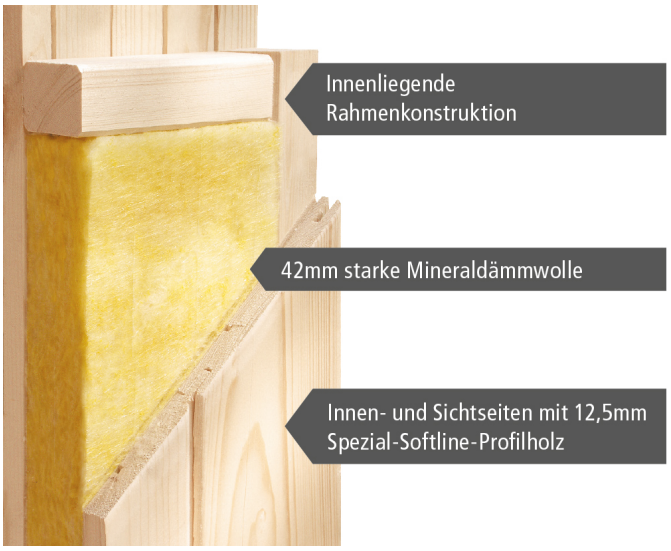
Innenliegende
Rahmenkonstruktion
42mm starke Mineraldämmwolle
Innen- und Sichtseiten mit 12,5mm
Spezial-Softline-Profilholz

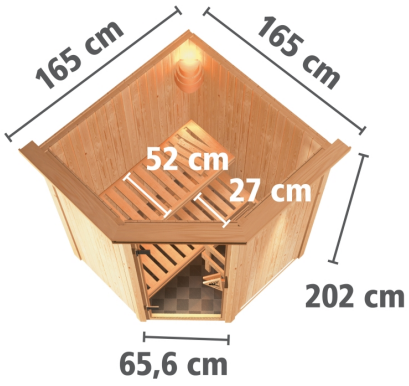
165 cm
165 cm
52 cm
27 cm
202 cm
65,6 cm

KARIBU-QUALITÄT
MADE IN GERMANY

Technische Änderungen und Druckfehler vorbehalten - Maßangaben sind Zirkamaße