Produktinformation

Sauna Fanja
Artikel-Nr. 85890

Saunatür
Klare Ganzglastür

Saunaofen
3,6 kW Ofen + Steuergerät Easy Bio

Dachkranz
mit Dachkranz

Bank 1 Tiefe	57 cm
Kopfstütze Material	Espe
Spiegelbar	ja
Innenmaß Höhe	192 cm
Innenmaß Breite	181 cm
Außenmaß Höhe	202 cm
Bauweise	vormontierte Elemente
Verpackungsmaße mm/Gewicht kg	2030x1230x660x288
Anzahl Bänke	2 Stk.
Durchgangsmaß Höhe	173 cm
Ofenschutz Tiefe	51 cm
Material	Nordische Fichte
Außenmaß Tiefe	165 cm
Ofensteuerung	extern Easy Bio
Ofenschutz Breite	60 cm
Ofenschutz Material	nordische Fichte
Verpackungsmaße mm/Gewicht kg	1920x800x290x38
Bank Material	Espe
Tür Höhe	175 cm
Verpackungsmaße mm/Gewicht kg	2500x150x150x11
Ofenschutz Höhe	80 cm
Umbauter Raum	4,8 m^3
Innenmaß Tiefe	136 cm
Verpackungsmaße mm/Gewicht kg	830x460x340x30,6
Tür Scheibenfarbe	klar
Position Tür und Zuluft tauschbar	ja
Saunadach Dämmung	42 mm
Bank 3 Tiefe	-
Grundfläche	2,7 m^2
Einstiegsart	Fronteinstieg
Saunadach Bauweise	vormontierte Elemente
Türart	Ganzglastür
Durchgangsmaß Breite	64 cm
Öffnungsrichtung Tür	rechts und links anschlagbar
Typ Ofen	Plug & Play 3,6 KW - Bio externe Steuerung
Anzahl der Kopfstützen	1 Stk.
Bank 2 Tiefe	27 cm
Außenmaß Breite	210 cm

68 MM
Plug & Play Saunen
Optional mit attraktivem Dachkranz einschließlich 3 LED-Spots
Steckerfertig ohne Elektrikerkosten
Inkl. Bänken und Kopfstütze aus hochwertigem Espenholz
Einfache und praktische Elementbauweise aus 68 mm starken Wandelementen
Inkl. 42 mm starker Mineraldämmwolle
Sichtseiten aus naturbelassener, langsam wachsender, nordischer Fichte
8 mm Saunatür aus Einscheibensicherheitsglas
Türrahmen aus Massivholz
Bewährte Magnetverschlusstechnik
Türbeschläge mittels Exzenter justierbar
Karibu
Die Abbildung dient lediglich der datentechnischen Information und bildet nicht den tatsächlichen Artikel ab.

5 JAHRE
HERSTELLERGARANTIE

KARIBU-QUALITÄT
MADE IN GERMANY

SAUNACONTROL BIO
PAP

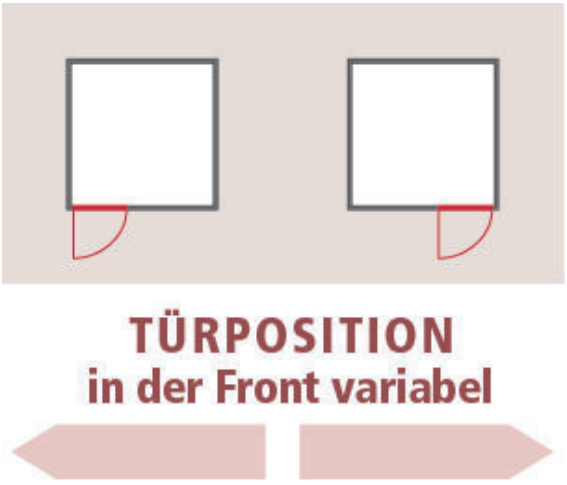
TÜRPOSITION
in der Front variabel

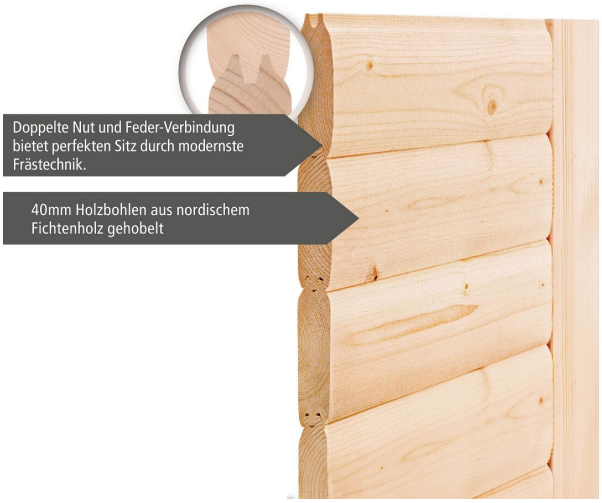

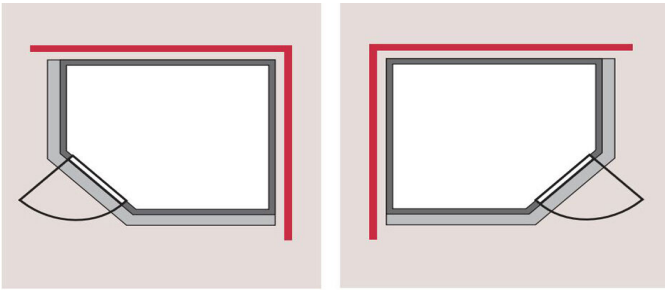

SPIEGELBARER
Aufbau möglich

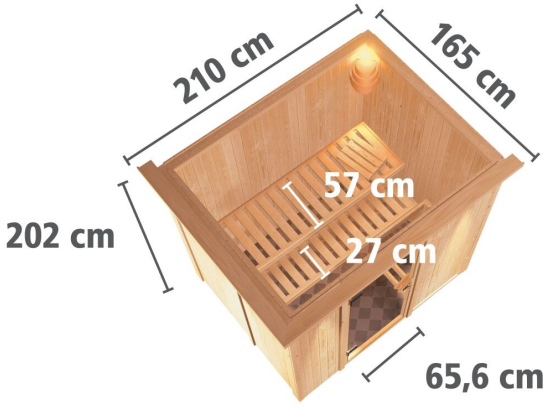

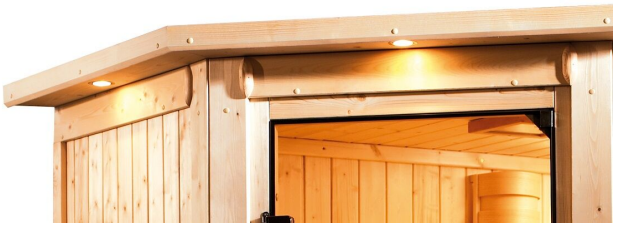

Technische Änderungen und Druckfehler vorbehalten - Maßangaben sind Zirkamaße

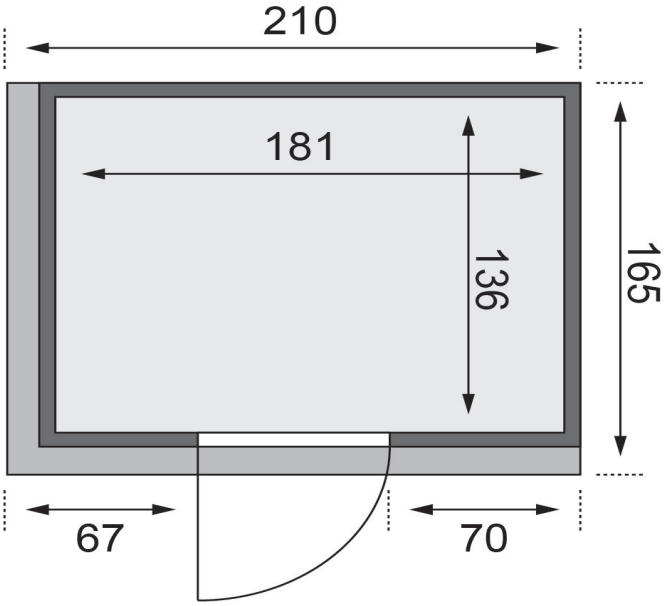
210
181
136
165
67
70