Produktinformation

Gartenhaus Askola 6
Artikel-Nr. 9143

Anbaudach	Farbe
ohne Anbaudach	Terragrau

Seitenhöhe	195 cm
Sockelmaß Breite	298 cm
Tür Breite	70,5 cm
Wandstärke	19 mm
Innenmaß Tiefe	298 cm
Verpackungsmaße mm/Gewicht kg	3000x1040x520x460
Tür Höhe	176,5 cm
Dachfläche	10,8 m²
Dachtyp	Dachplatte
Material	Nordische Fichte
Dachtiefe	331 cm
Innenmaß Breite	294 cm
Dach Materialstärke	16 mm
Sockelmaß Tiefe	302 cm
Tür Scheibe Material	Kunstglas
Schneelast	85 kg/m²
Umbauter Raum	18,3 m³
Durchgangsmaß Breite	139 cm
Grundfläche	9 m²
Durchgangsmaß Höhe	175 cm
Dachform	Flachdach
Dachneigung	3°
Außenmaß Breite	302 cm
Dachbreite	334 cm
Außenmaß Tiefe	306 cm
Firsthöhe	216 cm
Schloss	Sicherheitsüberfalle
Farbe	Terragrau
Bedarf Dachfolie (Stk.)	3

KDI UNTERLEGER

Fundamentplan ohne Boden (in mm)

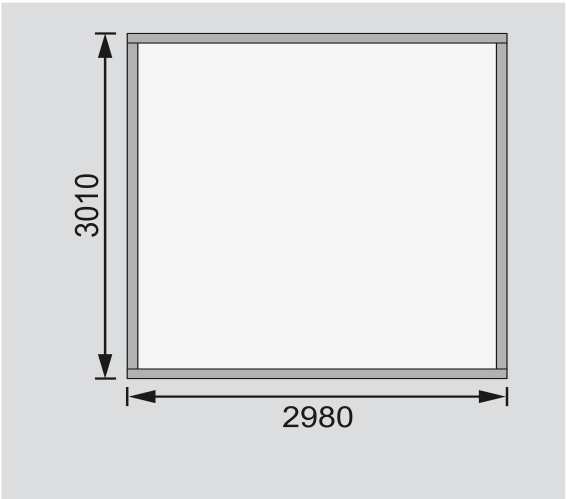

KARIBU-QUALITÄT
MADE IN GERMANY

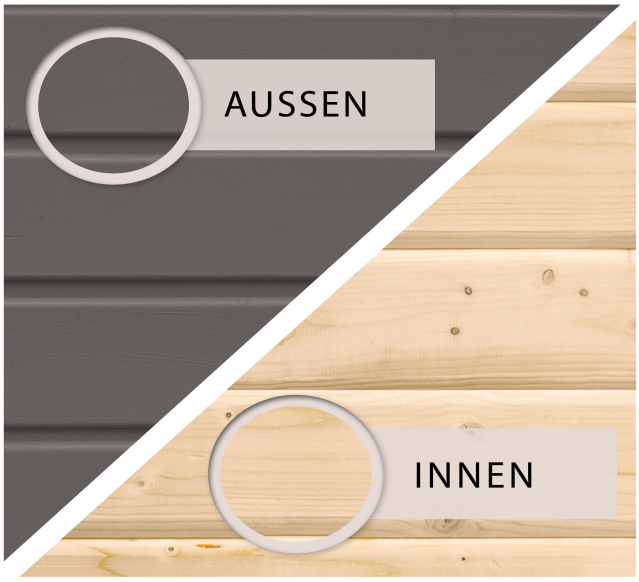
AUSSEN
INNEN

19mm PROFILE

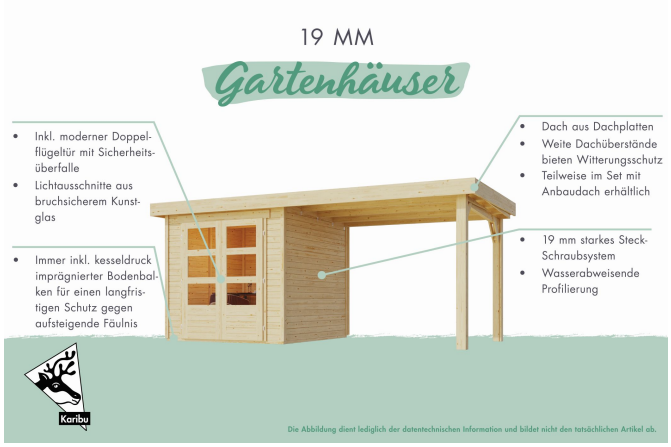

Technische Änderungen und Druckfehler vorbehalten - Maßangaben sind Zirkamaße