Produktinformation

Gartenhaus Askola 4
Artikel-Nr. 91430

Anbaudach	Farbe
ohne Anbaudach	Terragrau

Seitenhöhe	195 cm
Sockelmaß Breite	298 cm
Tür Breite	70,5 cm
Wandstärke	19 mm
Verpackungsmaße mm/Gewicht kg	2985x1030x465x370
Dachfläche	7,9 m²
Grundfläche	6,35 m²
Tür Höhe	176,5 cm
Außenmaß Tiefe	217 cm
Dachtyp	Dachplatte
Material	Nordische Fichte
Umbauter Raum	12,8 m³
Innenmaß Breite	294 cm
Dach Materialstärke	16 mm
Firsthöhe	211 cm
Tür Scheibe Material	Kunstglas
Schneelast	85 kg/m²
Bedarf Dachfolie (Stk.)	2
Durchgangsmaß Breite	139 cm
Durchgangsmaß Höhe	175 cm
Dachform	Flachdach
Dachneigung	3°
Außenmaß Breite	302 cm
Sockelmaß Tiefe	213 cm
Schloss	Sicherheitsüberfalle
Dachtiefe	238 cm
Farbe	Terragrau
Dachbreite	330 cm
Innenmaß Tiefe	209 cm

KDI UNTERLEGER

Fundamentplan ohne Boden (in mm)

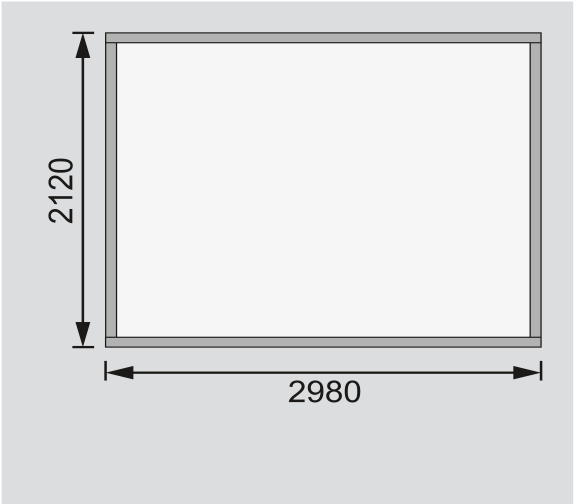

KARIBU-QUALITÄT
MADE IN GERMANY

211 cm
195 cm
302 cm
217 cm

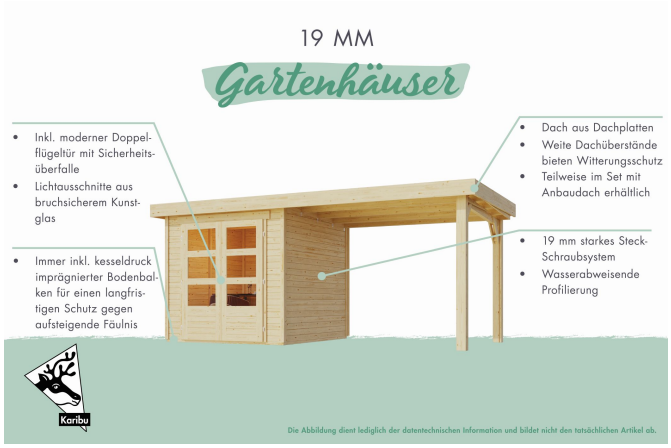
19 MM
Gartenhäuser
Inkl. moderner Doppelflügeltür mit Sicherheitsüberfalle
Lichtausschnitte aus bruchsicherem Kunstglas
Immer inkl. kesseldruck imprägnierter Bodenbalken für einen langfristigen Schutz gegen aufsteigende Fäulnis
Dach aus Dachplatten
Weite Dachüberstände bieten Witterungsschutz
Teilweise im Set mit Anbaudach erhältlich
19 mm starkes Steck-Schraubsystem
Wasserabweisende Profilierung
Karibu
Die Abbildung dient lediglich der datentechnischen Information und bildet nicht den tatsächlichen Artikel ab.

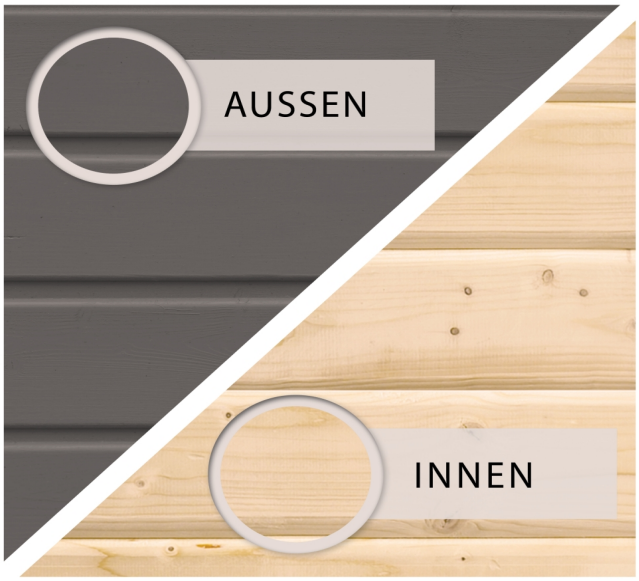

Technische Änderungen und Druckfehler vorbehalten - Maßangaben sind Zirkamaße