Produktinformation

Gartenhaus Northeim 5
Artikel-Nr. 91462

Anbaudach	Farbe
ohne Anbaudach	Naturbelassen

Bedarf Dachfolie (Stk.)	5
Durchgangsmaß Höhe	170 cm
Umbauter Raum	27,7 m³
Sockelmaß Breite	365 cm
Tür Breite	70,5 cm
Schneelast	75 kg/m²
Schloss	Zylinderschloss mit 3 Schlüsseln
Dachtyp	Massivholzdach
Dachneigung	7°
Tür Höhe	176,5 cm
Grundfläche	13,32 m²
Material	Nordische Fichte
Dach Materialstärke	19 mm
Dachtiefe	393 cm
Innenmaß Breite	357 cm
Firsthöhe	229,5 cm
Seitenhöhe	189 cm
Tür Scheibe Material	Kunstglas
Verpackungsmaße mm/Gewicht kg	2300x720x350x80
Durchgangsmaß Breite	140 cm
Sockelmaß Tiefe	365 cm
Wandstärke	38 mm
Außenmaß Tiefe	369 cm
Verpackungsmaße mm/Gewicht kg	3910x1170x610x865
Dachform	Pultdach
Innenmaß Tiefe	357 cm
Farbe	Naturbelassen
Dachfläche	15,95 m³
Dachbreite	406 cm
Außenmaß Breite	369 cm

Fundamentplan ohne Boden (in mm)

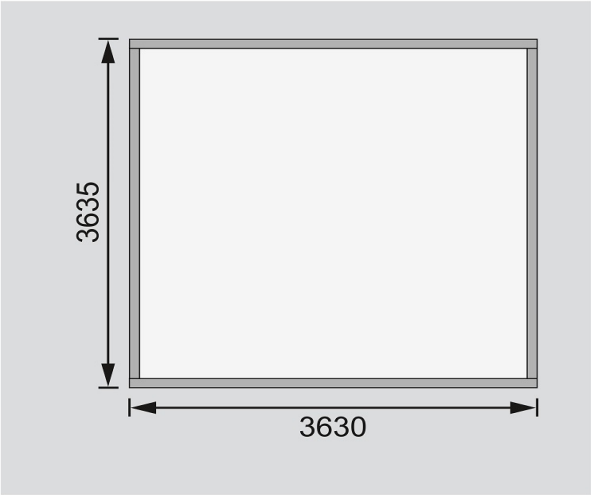

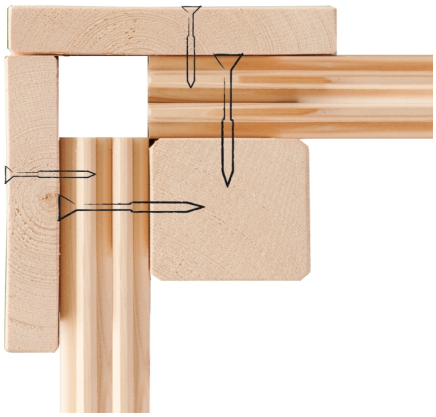

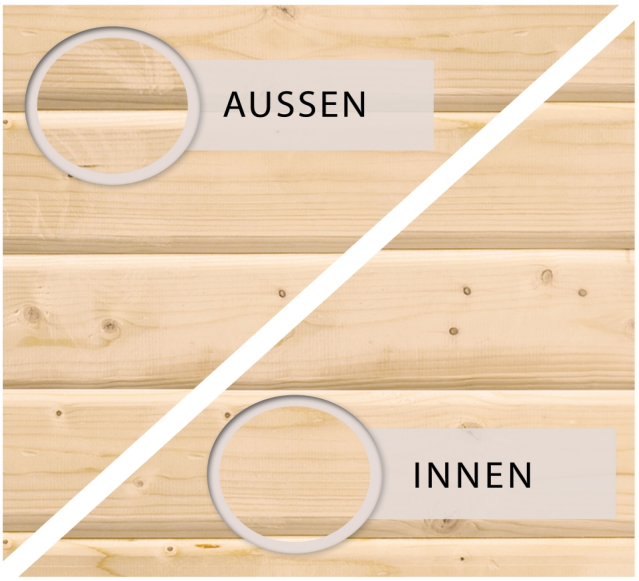

38 MM

Gartenhäuser

DOPPELFLÜGELTÜR

01 Unbehandelt

02 Inkl. Zylinderschloss mit 3 Schlüsseln

03 Fenster aus bruchsicherem Kunstglas

KDI UNTERLEGER

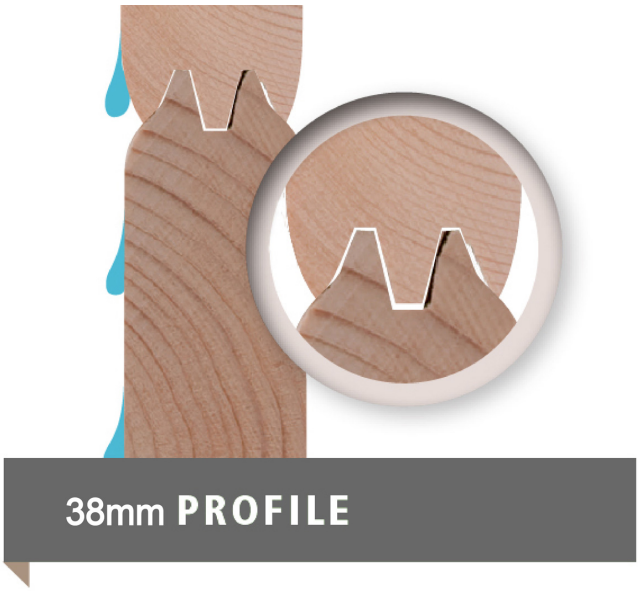

Technische Änderungen und Druckfehler vorbehalten - Maßangaben sind Zirkamaße