## Produktinformation

# Gartenhaus Schwandorf 5
## Artikel-Nr. 9219

| Anbaudach | Farbe |
|---|---|
| 2,80m breit inkl. Rückwand | Terragrau |

| | |
|---|---|
| Grundfläche | 5,76 m² |
| Seitenhöhe | 202 cm |
| Umbauter Raum | 11 m³ |
| Dachtiefe | 262 cm |
| Schneelast | 75 kg/m² |
| Wandstärke | 19 mm |
| Innenmaß Tiefe | 238 cm |
| Verpackungsmaße mm/Gewicht kg | 2720x1030x430x329 |
| Tür Breite | 84,3 cm |
| Dachtyp | Dachplatte |
| Material | Nordische Fichte |
| Durchgangsmaß Breite | 81,5 cm |
| Sockelmaß Tiefe | 242 cm |
| Tür Scheibe Material | Milch-Kunstglas |
| Innenmaß Breite | 234 cm |
| Tür Höhe | 175 cm |
| Dach Materialstärke | 16 mm |
| Außenmaß Tiefe | 246 cm |
| Dachfläche | 13,6 m² |
| Durchgangsmaß Höhe | 175 cm |
| Sockelmaß Breite | 238 cm |
| Dachform | Pultdach |
| Dachneigung | 3° |
| Außenmaß Breite | 497 cm |
| Verpackungsmaße mm/Gewicht kg | 2720x1030x245x154 |
| Bedarf Dachfolie (Stk.) | 4 |
| Schloss | Sicherheitsüberfalle |
| Dachbreite | 530 cm |
| Firsthöhe | 218 cm |
| Verpackungsmaße mm/Gewicht kg | 2600x300x230x38 |
| Farbe | Terragrau |

## KDI UNTERLEGER

5 JAHRE
GARANTIE AUF DIE KONSTRUKTION

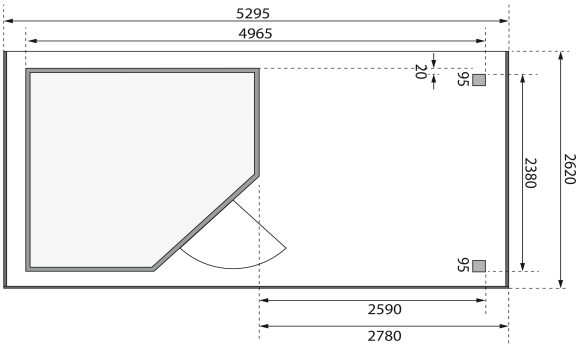


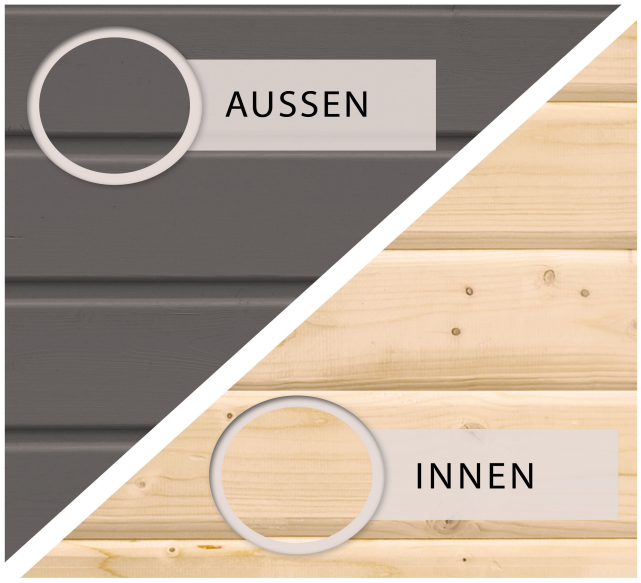

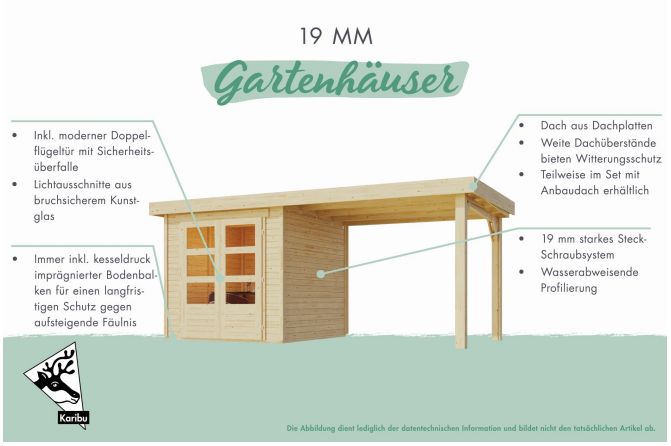

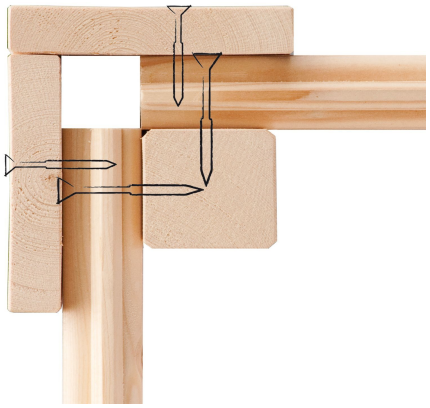

Technische Änderungen und Druckfehler vorbehalten - Maßangaben sind Zirkamaße

MADE IN
GERMANY
KARIBU-QUALITÄT

19mm PROFILE