Produktinformation

Gartenhaus Schwandorf 5
Artikel-Nr. 9220

Anbaudach	Farbe
2,80m breit inkl. Seiten- und Rückwand	Terragrau

Grundfläche	5,76 m²
Seitenhöhe	202 cm
Umbauter Raum	11 m³
Dachtiefe	262 cm
Schneelast	75 kg/m²
Wandstärke	19 mm
Innenmaß Tiefe	238 cm
Verpackungsmaße mm/Gewicht kg	2380x300x230x38
Verpackungsmaße mm/Gewicht kg	2720x1030x430x329
Tür Breite	84,3 cm
Dachtyp	Dachplatte
Material	Nordische Fichte
Durchgangsmaß Breite	81,5 cm
Sockelmaß Tiefe	242 cm
Tür Scheibe Material	Milch-Kunstglas
Innenmaß Breite	234 cm
Tür Höhe	175 cm
Dach Materialstärke	16 mm
Außenmaß Tiefe	246 cm
Dachfläche	13,6 m²
Durchgangsmaß Höhe	175 cm
Sockelmaß Breite	238 cm
Dachform	Pultdach
Dachneigung	3°
Außenmaß Breite	497 cm
Verpackungsmaße mm/Gewicht kg	2720x1030x245x154
Bedarf Dachfolie (Stk.)	4
Schloss	Sicherheitsüberfalle
Dachbreite	530 cm
Firsthöhe	218 cm
Verpackungsmaße mm/Gewicht kg	2600x300x230x38
Farbe	Terragrau

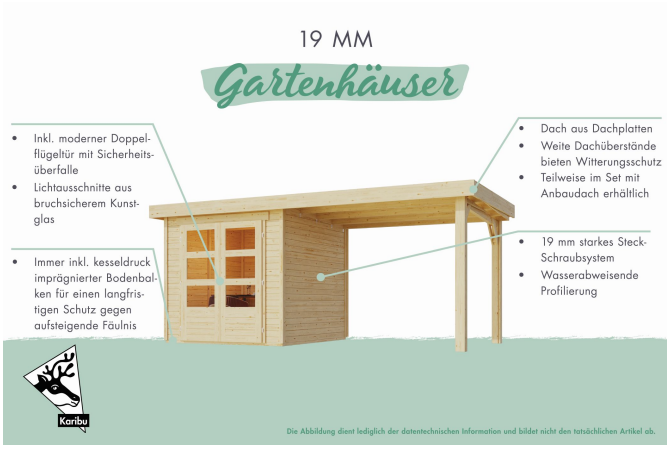
19 MM
Gartenhäuser
Inkl. moderner Doppelflügeltür mit Sicherheitsüberfalle
Lichtausschnitte aus bruchsicherem Kunstglas
Immer inkl. kesseldruck imprägnierter Bodenbalken für einen langfristigen Schutz gegen aufsteigende Fäulnis
Dach aus Dachplatten
Weite Dachüberstände bieten Witterungsschutz
Teilweise im Set mit Anbaudach erhältlich
19 mm starkes Steck-Schraubsystem
Wasserabweisende Profilierung
Karibu
Die Abbildung dient lediglich der datentechnischen Information und bildet nicht den tatsächlichen Artikel ab.

5
JAHRE
GARANTIE AUF DIE KONSTRUKTION

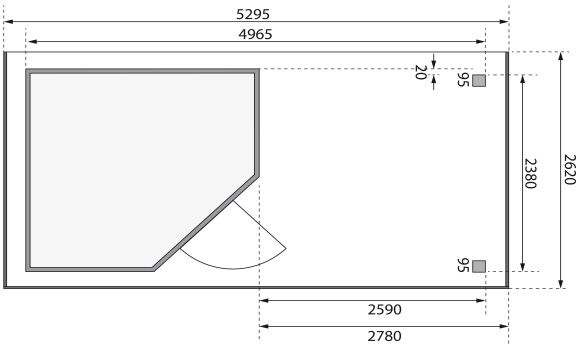
5295
4965
20
95
2380
2620
95
2590
2780

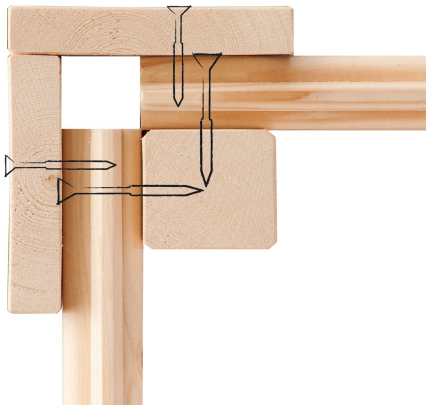

MADE IN
GERMANY
KARIBU-QUALITÄT

19mm PROFILE

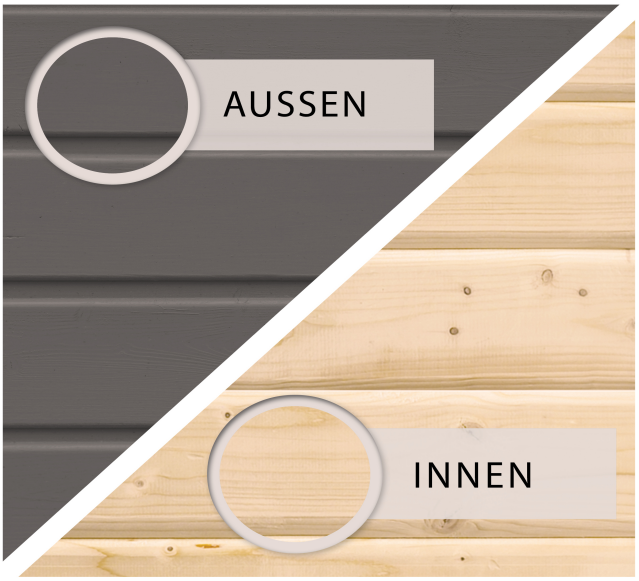
AUSSEN
INNEN

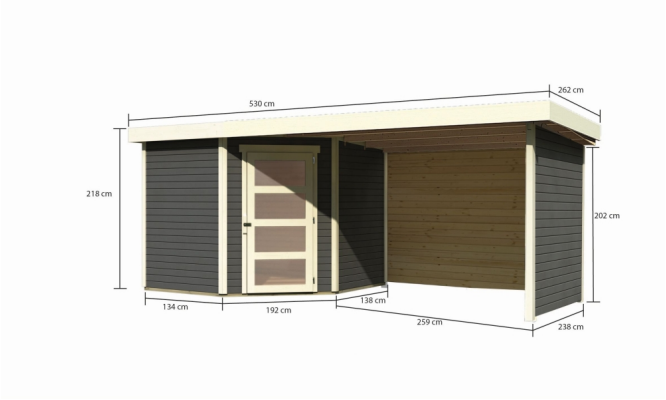

KDI UNTERLEGER

Technische Änderungen und Druckfehler vorbehalten - Maßangaben sind Zirkamaße