Produktinformation

Gartenhaus Kandern 9
Artikel-Nr. 9251

Anbaudach	Farbe
2,80m breit	Naturbelassen

Durchgangsmaß Höhe	170 cm
Innenmaß Tiefe	294 cm
Tür Breite	70,5 cm
Schneelast	94 kg/m²
Dachfläche	23,37 m²
Schloss	Zylinderschloss mit 3 Schlüsseln
Innenmaß Breite	354 cm
Dachtyp	Massivholzdach
Außenmaß Breite	657 cm
Dachbreite	396 cm
Tür Höhe	176,5 cm
Material	Nordische Fichte
Verpackungsmaße mm/Gewicht kg	3700x1170x500x1200
Dach Materialstärke	16 mm
Wandstärke	28 mm
Tür Scheibe Material	Kunstglas
Durchgangsmaß Breite	140 cm
Firsthöhe	222 cm
Bedarf Dachfolie (Stk.)	7
Sockelmaß Breite	360 cm
Sockelmaß Tiefe	300 cm
Außenmaß Tiefe	304 cm
Dachform	Pultdach
Dachneigung	3°
Umbauter Raum	22,9 m³
Farbe	Naturbelassen
Grundfläche	10,8 m²
Dachtiefe	332 cm
Verpackungsmaße mm/Gewicht kg	3310x650x360x205
Seitenhöhe	194 cm

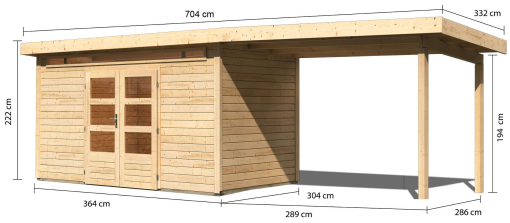

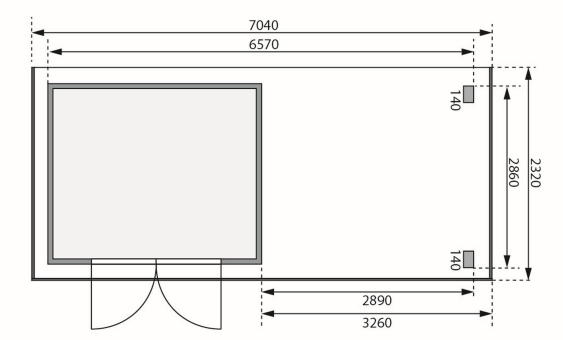

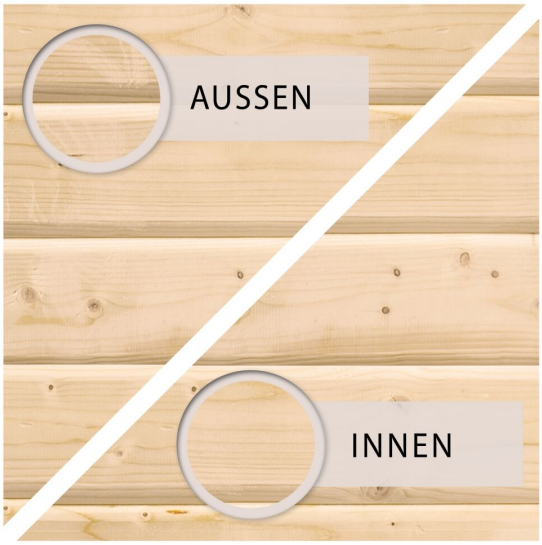

Technische Änderungen und Druckfehler vorbehalten - Maßangaben sind Zirkamaße

KDI UNTERLEGER

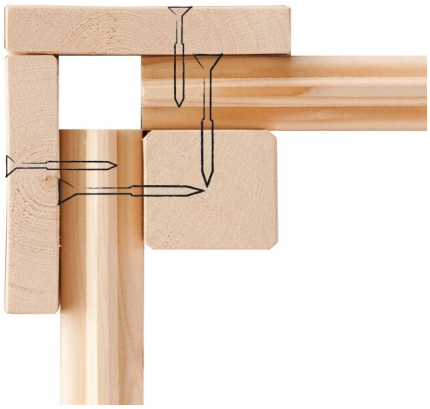

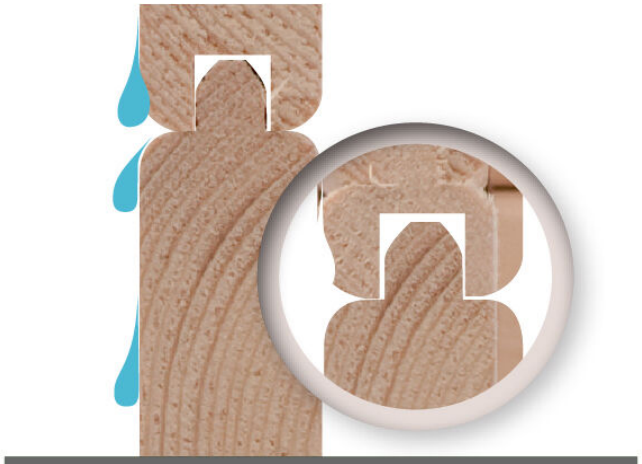

28mm PROFILE

Technische Änderungen und Druckfehler vorbehalten - Maßangaben sind Zirkamaße

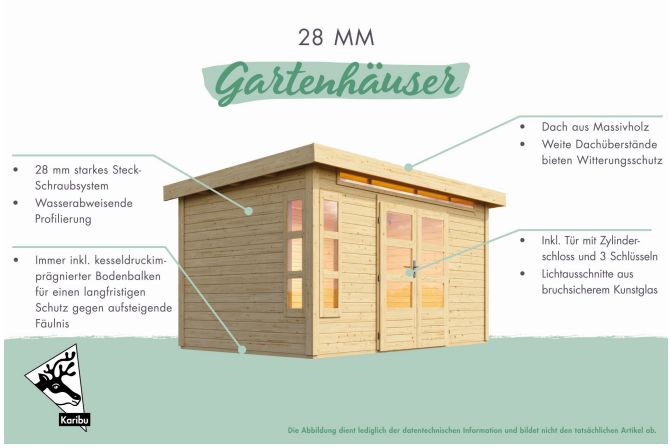
28 MM
Gartenhäuser
Dach aus Massivholz
Weite Dachüberstände bieten Witterungsschutz
28 mm starkes Steck-Schraubsystem
Wasserabweisende Profilierung
Inkl. Tür mit Zylinderschloss und 3 Schlüsseln
Lichtausschnitte aus bruchsicherem Kunstglas
Immer inkl. kesseldruckimprägnierter Bodenbalken für einen langfristigen Schutz gegen aufsteigende Fäulnis
Karibu
Die Abbildung dient lediglich der datentechnischen Information und bildet nicht den tatsächlichen Artikel ab.